Unser Gerät für Sie!
Informationen und technische Daten

Teleskopstapler
TS 40.16 R D
(1/6) Überblick

Der TS 40.16 R D verfügt über vielzählige Ausstattungsmerkmale (u.a. Fahren mit verschwenktem Oberwagen, 3-Wege-Lunkung, Anbauvarianten). 4 t lassen sich heben, knapp 16m Höhe sowie 13m Ausladung erreichen. Kommen Sie mit weiteren Fragen auf uns zu! Wir beraten Sie gerne!

Das Wichtigste auf einen Blick

4.000Kg — Maximale Tragkraft

15,8m — Maximale Hubhöhe

13,2m — Maximale Ausladung

Die Vorteile für Sie

- Drei-Wege-Lenkung
- hydraulisches Abstützsystem
- Kapazitive 5x1-Joysticksteuerung
- EPD-System mit hoher Abgasnorm sorgt für einen sparsamen Dieselverbrauch
- Kontinuierliche Standsicherheitskontrolle

Häufige Anwendungsgebiete

- Brückenbau
- Hallen- und Stahlbau
- Straßen-, Hoch- und Tiefbau
- Industrie
- Handwerk
- Entsorgung und Recycling

Kommen Sie gerne mit weiteren Fragen auf uns zu! Wir beraten Sie gerne persönlich! Wenn Sie mögen, sogar direkt bei Ihnen vor Ort.

Zentrale Kundenberatung

Baukauer Straße 48
44653 Herne

Telefon: 02323 / 922 300
Telefax: 02323 / 922 30 – 20
Email: beratung@berteit.de

Teleskopstapler
TS 40.16 R D
(2/6) Technische Daten

Der TS 40.16 R D verfügt über vielzählige Ausstattungsmerkmale (u.a. Fahren mit verschwenktem Oberwagen, 3-Wege-Lunkung, Anbauvarianten). 4 t lassen sich heben, knapp 16m Höhe sowie 13m Ausladung erreichen. Kommen Sie mit weiteren Fragen auf uns zu! Wir beraten Sie gerne!

Technische Daten

Tragfähigkeit (Maximal / Bei voller Höhe / Bei voller Ausladung)	4.000 / 2.500 / 700 Kg	Leergewicht (inkl. Lastgabeln)	13.000 Kg
Hubhöhe (Maximal / Bei max. Last)	15,8 / 8,9 m	Seitenverschub des Oberwagens	NA
Ausladung (Maximal / Bei max. Last)	13,2 / 4,8 m	Schwenkbereich Mast	415°
Länge (bis Gabelträger)	6,28 m	Niveauausgleich (ohne / mit Stützen)	- / -
Höhe	2,98 m	Steigfähigkeit	100% (45°)
Breite	2,24 m	Bodenfreiheit	290 mm
Max. Fahrgeschwindigkeit	20 km/h	Stützen	Ja
Zulassungsbereich	Außen & (bedingt Innen)	Antrieb	Diesel-Allrad
		Bereifung	400/70-20“ Gelände

Alle technischen Details basieren auf Herstellerangaben.

Sonstige technische Ausstattung

- Vorbereitung für Anbaugeräte
- Abschleppvorrichtung, nicht für öff. Straßenverkehr
- 2 Hydraulikanschlüsse am Auslegerkopf
- elektrisches Verbindungskabel im Ausleger
- Beleuchtung für Strassenfahrt
- akustisches Signal bei Rückwärtsfahrt
- Hubzylinderstütze zur Sicherung
- 2-Gang-Getriebe mit elektronischer Steuerung
- Hydrostatantrieb mit Verstellmotor und elektrischer Regelung
- Deutz TCD3.6 mit 55kW / 75PS
- Beheizbare Kabine
- Digitale Anzeigen

Andere Kunden fragen zu diesem Gerät oft auch noch folgendes an

- Schulungen von Mitarbeitern
- Zubehör wie Gabelzinkenverlängerung auf 2,1m, Seilwinde mit 4t Tragkraft, Funkfernbedienung

Teleskopstapler
TS 40.16 R D
(3/6) Technische Zeichnungen

Der TS 40.16 R D verfügt über vielzählige Ausstattungsmerkmale (u.a. Fahren mit verschwenktem Oberwagen, 3-Wege-Lunkung, Anbauvarianten). 4 t lassen sich heben, knapp 16m Höhe sowie 13m Ausladung erreichen. Kommen Sie mit weiteren Fragen auf uns zu! Wir beraten Sie gerne!

Hebeleistung mit Lastgabeln auf Abstützungen

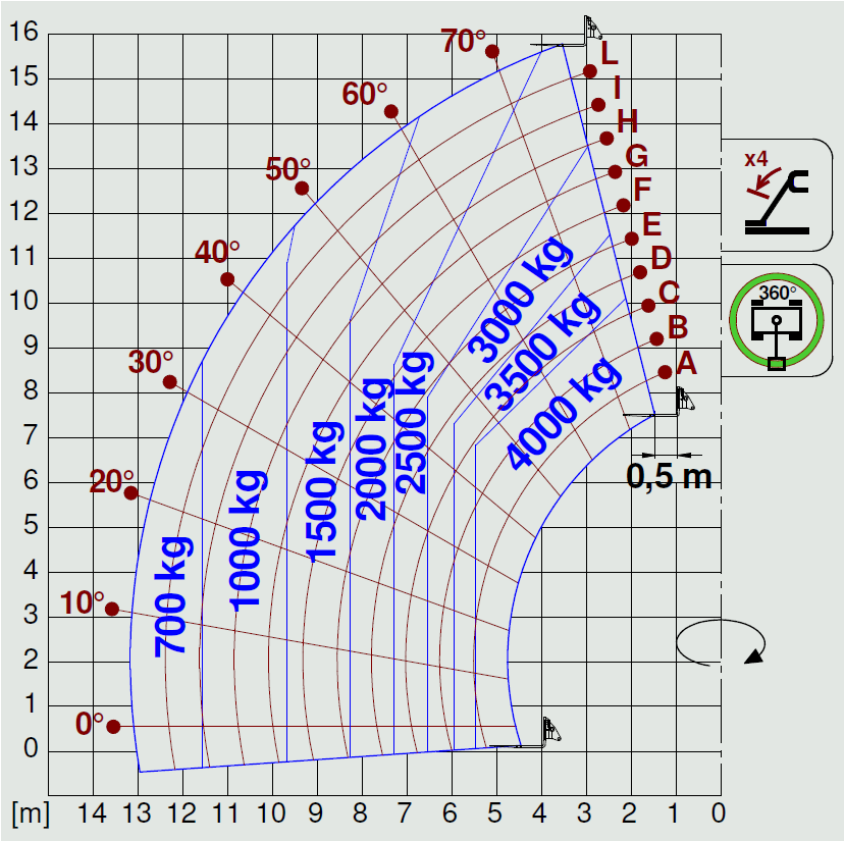

Hebeleistung mit Lastgabeln auf Rädern (längs)

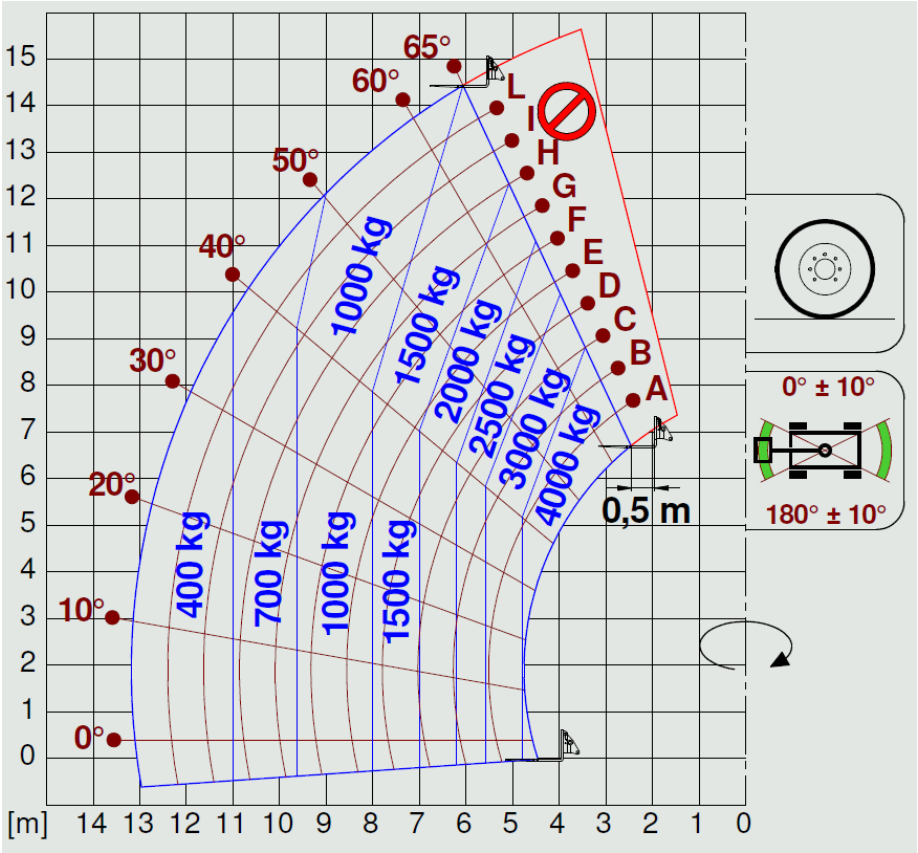

Teleskopstapler
TS 40.16 R D
(5/6) Technische Zeichnungen

Der TS 40.16 R D verfügt über vielzählige Ausstattungsmerkmale (u.a. Fahren mit verschwenktem Oberwagen, 3-Wege-Lunkung, Anbauvarianten). 4 t lassen sich heben, knapp 16m Höhe sowie 13m Ausladung erreichen. Kommen Sie mit weiteren Fragen auf uns zu! Wir beraten Sie gerne!

Abmessungen

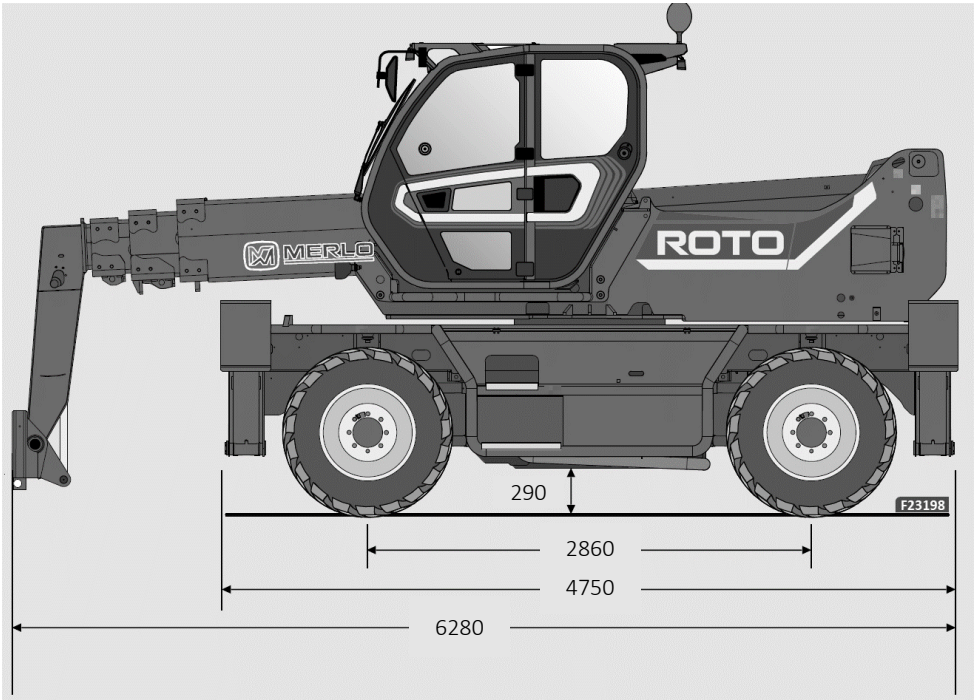

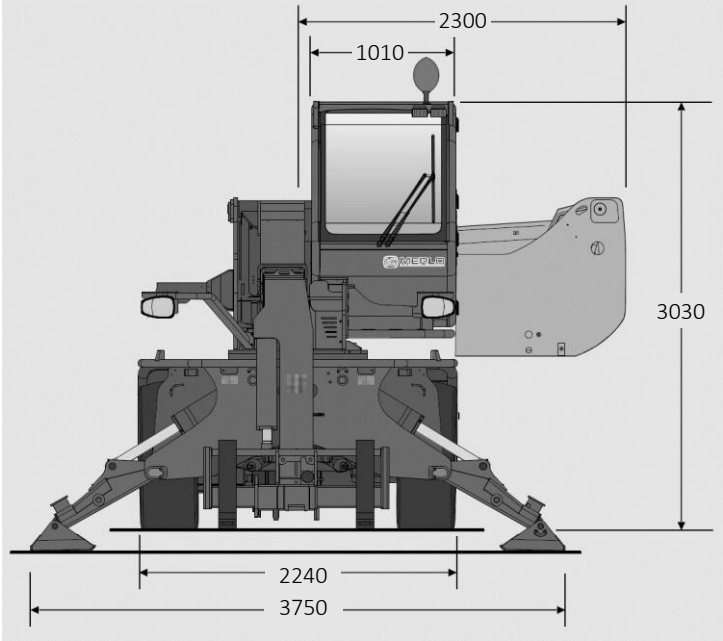

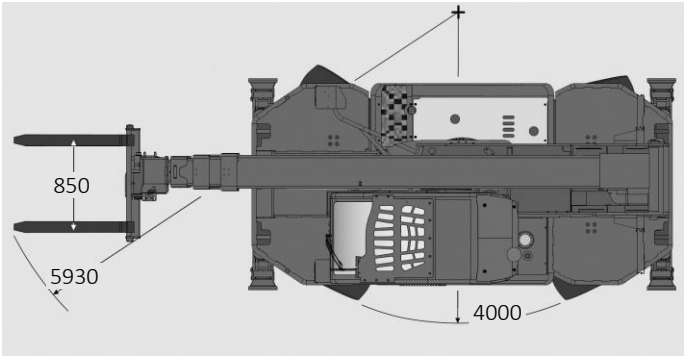

In mm

Teleskopstapler TS 40.16 R D

(6/6) Einsatzfotos

Der TS 40.16 R D verfügt über vielzählige Ausstattungsmerkmale (u.a. Fahren mit verschwenktem Oberwagen, 3-Wege-Lunkung, Anbauvarianten). 4 t lassen sich heben, knapp 16m Höhe sowie 13m Ausladung erreichen. Kommen Sie mit weiteren Fragen auf uns zu! Wir beraten Sie gerne!