Unser Gerät für Sie!
Informationen und technische Daten

Teleskop-AB auf Ketten
T 159 A DK
(1/3) Überblick

Die T 159 A DK bietet ausgezeichnete Geländegängigkeit durch den Kettenantrieb und zugleich gute Flexibilität durch den 1,8m langen Korbarm mit drehbaren Korb. Das Gerät erreicht 15,9m Arbeitshöhe und 12,7m seitliche Reichweite bei nur 5,9t Eigengewicht. Kommen Sie mit weiteren Fragen auf uns zu! Wir beraten Sie gerne!

Das Wichtigste auf einen Blick

15,9m

Arbeitshöhe

12,7m

Seitliche Reichweite

272Kg

Traglast

Die Vorteile für Sie

- 1,8 m langer Gelenkhilfsausleger für mehr Flexibilität
- Drehzahlvariable Motorensteuerung für verbesserte Kraftstoffeffizienz
- 270 kg unbeschränkte Korbtragfähigkeit; so können Sie mehr Werkzeuge und Materialien mitführen und länger arbeiten.
- Sehr geringe Bodenbelastung
- Drehbarer Korb, um Arbeitsbereiche ideal ansteuern zu können

Häufige Anwendungsgebiete

- Industrie
- Baugewerbe
- Handwerk

Kommen Sie gerne mit weiteren Fragen auf uns zu! Wir beraten Sie gerne persönlich! Wenn Sie mögen, sogar direkt bei Ihnen vor Ort.

Zentrale Kundenberatung

Baukauer Straße 48
44653 Herne

Telefon: 02323 / 922 300
Telefax: 02323 / 922 30 – 20
Email: beratung@berteit.de

Teleskop-AB auf Ketten
T 159 A DK
(2/3) Technische Daten

Die T 159 A DK bietet ausgezeichnete Geländegängigkeit durch den Kettenantrieb und zugleich gute Flexibilität durch den 1,8m langen Korbarm mit drehbaren Korb. Das Gerät erreicht 15,9m Arbeitshöhe und 12,7m seitliche Reichweite bei nur 5,9t Eigengewicht. Kommen Sie mit weiteren Fragen auf uns zu! Wir beraten Sie gerne!

Technische Daten

Arbeitshöhe	15,88 m	Leergewicht	5,870 Kg
Plattformhöhe	13,88 m	Steigfähigkeit	27° / 51%
Seitliche Reichweite	12,65 m	Zulässige Aufstellneigung	5° / 8,7%
Länge	8,91 m	Horizontaler Schwenkbereich Mast	360° endlos
Höhe	2,33 m	Vertikale Korbarmdrehung	130°
Breite	2,23 m	Horizontale Korbdrehung	2 x 90°
Bodenfreiheit	320 mm	Bodendruck	0,59 Kg/cm²
Plattformgröße	1,83 x 0,91 m	Zulassungsbereich	Außen
Zulässige Personen#	2	Antrieb	Diesel
Tragkraft	272 Kg	Kettentyp	Stahlkette mit Gummipads

Alle technischen Details basieren auf Herstellerangaben.

Sonstige technische Ausstattung

- Ausschwenkbare Motorkonsole
- 12V-Gleichstrom-Hilfsversorgung
- Hebe- und Verzurrösen
- Hydrostatantrieb
- Werkzeugablage in der Plattform
- Seitlicher Plattformzugang mit Sicherungsbügel
- Betrieb mehrerer Funktionen
- Vollproportionale Joysticksteuerung Stufenloser Geschwindigkeitsregler für Teleskop und Plattformrotation
- Korblastüberwachungssystem
- Aktives SkyGuard-System

Andere Kunden fragen zu diesem Gerät oft auch noch folgendes an

- Verkauf von Schutzausrüstung (PSA)
- Schulungen von Mitarbeitern

Teleskop-AB auf Ketten
T 159 A DK
(3/3) Technische Zeichnungen

Die T 159 A DK bietet ausgezeichnete Geländegängigkeit durch den Kettenantrieb und zugleich gute Flexibilität durch den 1,8m langen Korbarm mit drehbaren Korb. Das Gerät erreicht 15,9m Arbeitshöhe und 12,7m seitliche Reichweite bei nur 5,9t Eigengewicht. Kommen Sie mit weiteren Fragen auf uns zu! Wir beraten Sie gerne!

Arbeitsbereich von der Seite aus betrachtet

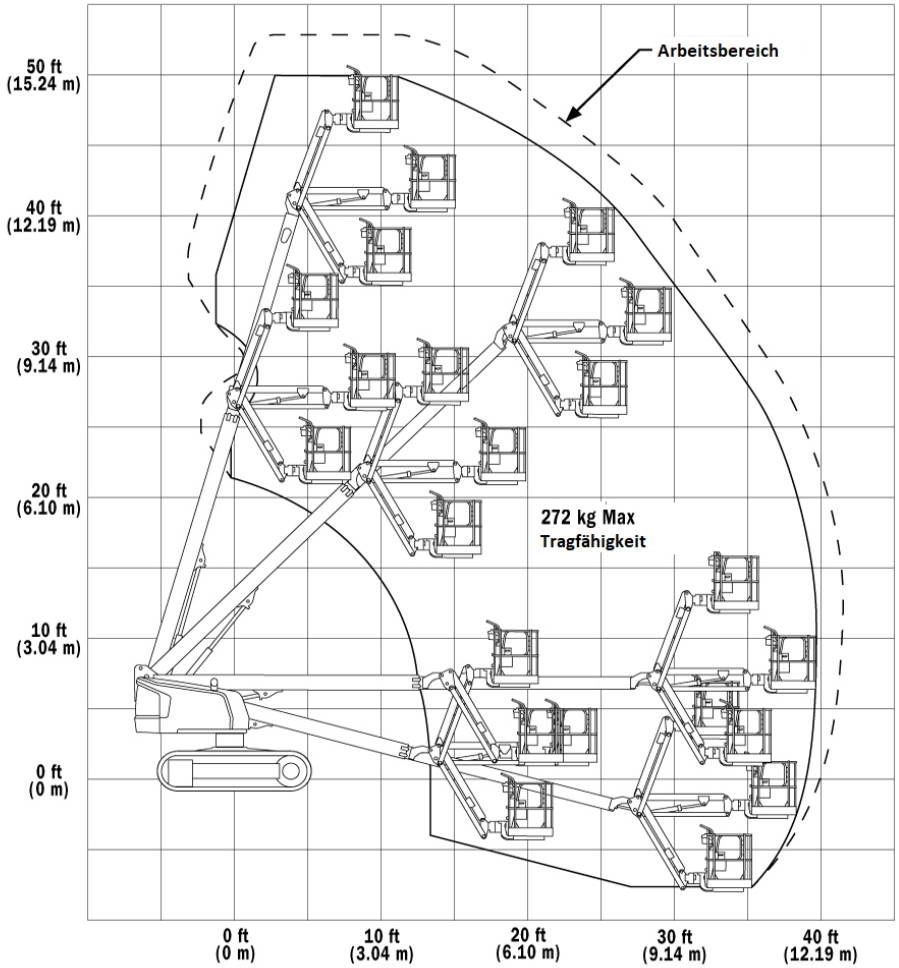

Abmessungen

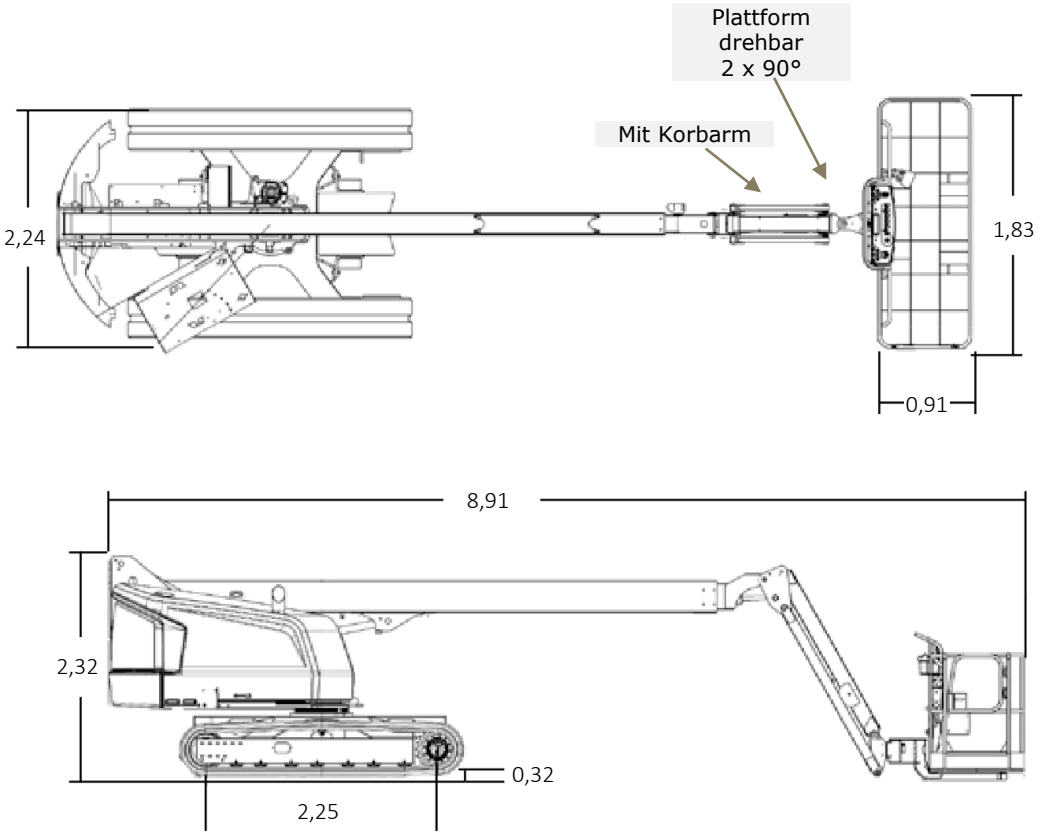

in m