Unser Gerät für Sie!
Informationen und technische Daten

Scheren-AB (Innen)
S 92-8 E
(1/3) Überblick

Die S 92-8 E ist mit ihren kompakten Abmessungen & geringem Eigengewicht das ideale Gerät für enge Innenräume. Sie passt durch Türen, hat eine 90° Lenkung, verfügt über eine 1,0m Plattformverlängerung und Sie können mit ihr 9,2m Höhe erreichen. Kommen Sie mit weiteren Fragen auf uns zu! Wir beraten Sie gerne!

Das Wichtigste auf einen Blick

9,2m

Arbeitshöhe

Elektro

Antrieb

200Kg

Traglast

Die Vorteile für Sie

- Passt durch Standardtüren
- Verfahrbar in voller Höhe und mit voller Nennlast
- 90° Lenkung → sehr kleiner Wendekreis
- Max. Tragfähigkeit auf der Plattformverlängerung
- Geringer Energieverbrauch, große Reichweite, hohe Antriebsleistung
- Abriebfeste Reifen

Häufige Anwendungsgebiete

- Industrie
- Handwerk
- Baugewerbe
- Gebäude-Management
- Messe / Messebau

Kommen Sie gerne mit weiteren Fragen auf uns zu! Wir beraten Sie gerne persönlich! Wenn Sie mögen, sogar direkt bei Ihnen vor Ort.

Zentrale Kundenberatung

Baukauer Straße 48
44653 Herne

Telefon: 02323 / 922 300
Telefax: 02323 / 922 30 – 20
Email: beratung@berteit.de

Scheren-AB (Innen)
S 92-8 E
(2/3) Technische Daten

Die S 92-8 E ist mit ihren kompakten Abmessungen & geringem Eigengewicht das ideale Gerät für enge Innenräume. Sie passt durch Türen, hat eine 90° Lenkung, verfügt über eine 1,0m Plattformverlängerung und Sie können mit ihr 9,2m Höhe erreichen. Kommen Sie mit weiteren Fragen auf uns zu! Wir beraten Sie gerne!

Technische Daten

Arbeitshöhe	9,20 m	Leergewicht	1.810 Kg
Plattformhöhe	8,20 m	Steigfähigkeit	14° / 25%
Länge	1,83 m	Aufstellneigung (seitlich / längs)	1,5° / 3,0°
Höhe (eingefahren / Geländer abgeklappt)	2,19 / 1,76 m	Bodenfreiheit (ohne / mit ausgefahrenem Lochschutz)	88 / 21 mm
Breite	0,79 m	Wenderadius -Außen	1,65 m
Plattformgröße (normal)	1,63 x 0,78 m	Stützen	Nein
Plattform-Verlängerung	1,00 m	Zulassungsbereich	Innen
Zulässige Personen	2	Antrieb	Elektro
Tragkraft	200 Kg	Bereifung	Ohne Profil (nicht markierend)

Alle technischen Details basieren auf Herstellerangaben.

Sonstige technische Ausstattung

- 0,6 - 4,0 km/h Fahrgeschwindigkeit
- Keine Überhänge
- Fahrbar in voller Arbeitshöhe
- Intuitive Proportionalsteuerung
- 90° Lenkung
- Elektromagnetische Standbremse mit elektrischer Auskupplung
- Ladegerät mit automatischer Ausschaltung
- Bewegungsalarm und Hupe
- Neigungsschalter mit Bewegungssperre
- Schlaglochschutz
- Batterie-Kontrollsystem mit Tiefentladeschutz
- CE - EN 280 Zeichen
- Aufladung mit gängigen 230V Kabel

Andere Kunden fragen zu diesem Gerät oft auch noch folgendes an

- Verkauf von PSA / Sicherheitsgeschirr
- Schulungen von Mitarbeitern

Scheren-AB (Innen)
S 92-8 E
(3/3) Technische Zeichnungen

Die S 92-8 E ist mit ihren kompakten Abmessungen & geringem Eigengewicht das ideale Gerät für enge Innenräume. Sie passt durch Türen, hat eine 90° Lenkung, verfügt über eine 1,0m Plattformverlängerung und Sie können mit ihr 9,2m Höhe erreichen. Kommen Sie mit weiteren Fragen auf uns zu! Wir beraten Sie gerne!

Arbeitsbereich von der Seite aus betrachtet

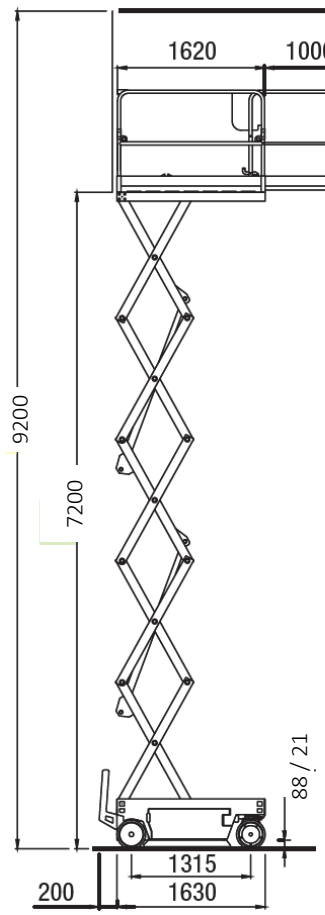

Abmessungen

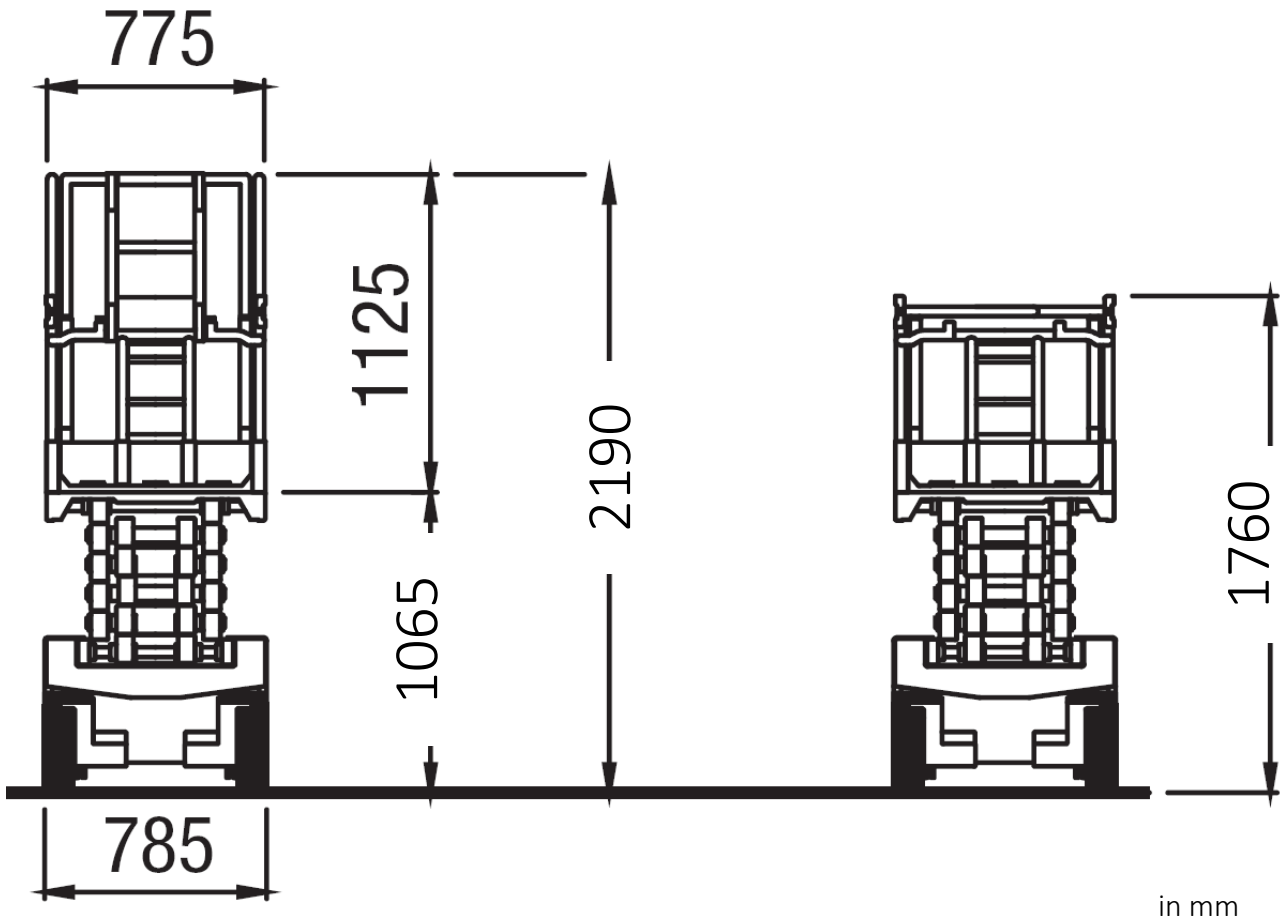

in mm