Unser Gerät für Sie!
Informationen und technische Daten

Scheren-AB (Innen)
S 120-9 E
(1/3) Überblick

Die S 120-9 E erreicht trotz ihrer sehr geringen Breite von gerade mal 89cm ganze 12m Arbeitshöhe. In Kombination mit der 90° Lenkung prädestiniert sie dies für Arbeiten in großen Höhen mit beengten Platzverhältnissen am Boden. Kommen Sie mit weiteren Fragen auf uns zu! Wir beraten Sie gerne!

Das Wichtigste auf einen Blick

12,0m

Arbeitshöhe

Elektro

Antrieb

300Kg

Traglast

Die Vorteile für Sie

- Sehr kleiner Wenderadius durch 90° Lenkung
- Volle Tragfähigkeit auf Ausschub
- In voller Höhe fahrbar
- Passt durch die meisten Türen
- Starke Batterien
- Nicht markierende Reifen

Häufige Anwendungsgebiete

- Industrie
- Handwerk
- Baugewerbe
- Gebäude-Management
- Messe / Messebau

Kommen Sie gerne mit weiteren Fragen auf uns zu! Wir beraten Sie gerne persönlich! Wenn Sie mögen, sogar direkt bei Ihnen vor Ort.

Zentrale Kundenberatung

Baukauer Straße 48
44653 Herne

Telefon: 02323 / 922 300
Telefax: 02323 / 922 30 – 20
Email: beratung@berteit.de

Scheren-AB (Innen)
S 120-9 E
(2/3) Technische Daten

Die S 120-9 E erreicht trotz ihrer sehr geringen Breite von gerade mal 89cm ganze 12m Arbeitshöhe. In Kombination mit der 90° Lenkung prädestiniert sie dies für Arbeiten in großen Höhen mit beengten Platzverhältnissen am Boden. Kommen Sie mit weiteren Fragen auf uns zu! Wir beraten Sie gerne!

Technische Daten

Arbeitshöhe	12,02 m	Leergewicht	3.120 Kg
Plattformhöhe	10,02 m	Steigfähigkeit	14° / 25%
Länge	2,47 m	Aufstellneigung (seitlich / längs)	1,5° / 3,0°
Höhe (eingefahren / Geländer abgeklappt)	2,41 / 1,98 m	Bodenfreiheit (ohne / mit ausgefahrenem Lochschutz)	120 / 24 mm
Breite	0,89 m	Wenderadius -Außen	2,23 m
Plattformgröße (normal)	2,26 x 0,88 m	Stützen	Nein
Plattform-Verlängerung	1,40 m	Zulassungsbereich	Innen
Zulässige Personen#	3	Antrieb	Elektro
Tragkraft	300 Kg	Bereifung	Ohne Profil (nicht markierend)

Alle technischen Details basieren auf Herstellerangaben.

Sonstige technische Ausstattung

- Proportionalsteuerung mit Diagnostik
- 90°-Lenkung
- Fahrbar in voller Höhe
- Elektromagnetische negative Stand-bremse mit elektrischer Auskupplung
- 0,7 – 4,0 km/h Fahrgeschwindigkeit
- Volle Tragfähigkeit auf langem Ausschub
- Traktionsbatterie für Verwendung mit hoher Belastung 24V – 250 Ah (C5)
- Warnton bei Bewegung, Hupe
- Neigungsschalter mit Bewegungssperre und Überlastsensor
- Elektrischer Scherenschutz
- Batterie-Kontrollsystem mit Tiefenentladeschutz
- CE - EN 280 Zeichen
- Rundumleuchte

Andere Kunden fragen zu diesem Gerät oft auch noch folgendes an

- Verkauf von PSA / Sicherheitsgeschirr
- Schulungen von Mitarbeitern

Scheren-AB (Innen)
S 120-9 E
(3/3) Technische Zeichnungen

Die S 120-9 E erreicht trotz ihrer sehr geringen Breite von gerade mal 89cm ganze 12m Arbeitshöhe. In Kombination mit der 90° Lenkung prädestiniert sie dies für Arbeiten in großen Höhen mit beengten Platzverhältnissen am Boden. Kommen Sie mit weiteren Fragen auf uns zu! Wir beraten Sie gerne!

Arbeitsbereich von der Seite aus betrachtet

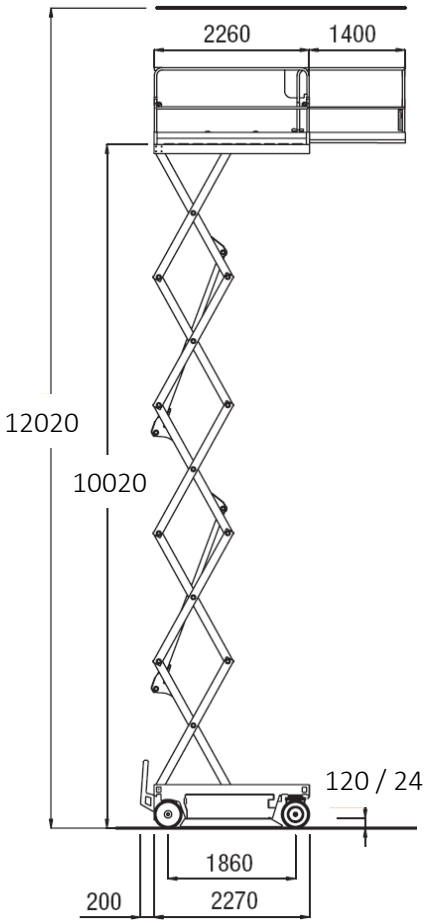

Abmessungen

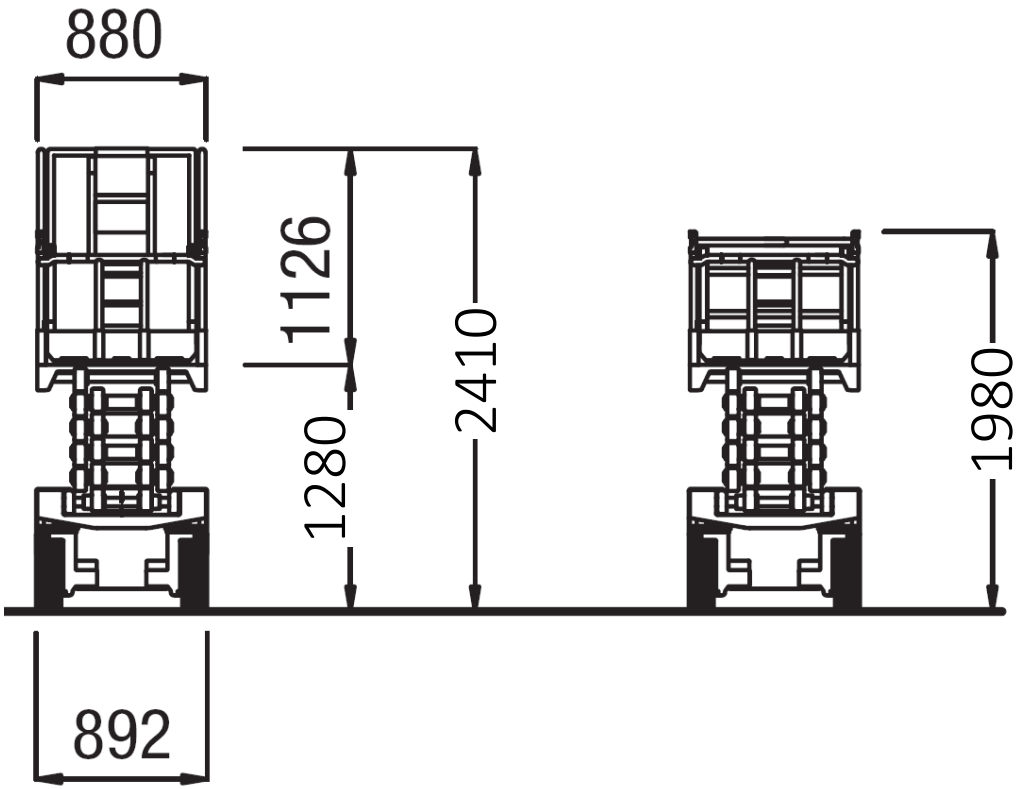

in mm