Unser Gerät für Sie!
Informationen und technische Daten

Minikran
MC 32.17 E
(1/8) Überblick

Mit dem akkubetriebenen MC 32.17 E erreichen Sie enge Gassen und große Höhen in bis zu 17,3 Metern. Es lassen sich bis zu 3,2t heben. Der ergänzende Ausleger, die Schwerlastspitze und das verbreiterbare Kettenfahrwerk geben zusätzliche Flexibilität. Kommen Sie mit weiteren Fragen auf uns zu! Wir beraten Sie gerne!

Das Wichtigste auf einen Blick

3200 kg

Maximale Tragkraft

17,3 m

Maximale Hubhöhe*

14,8 m

Maximale Ausladung

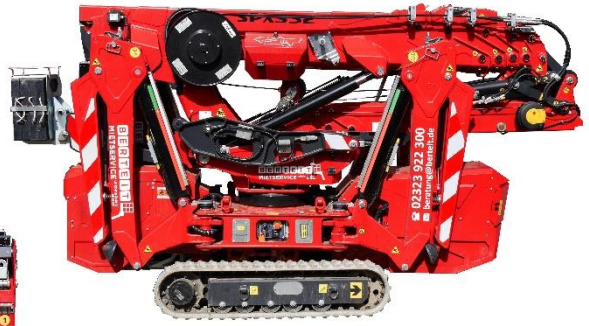

Die Vorteile für Sie

- Trotz geringer Größe sehr leistungsstark
- Flexible Bewegung durch Akkubetrieb
- Vielseitig einsetzbar durch zusätzlichen Ausleger und Schwerlastspitze
- Besonders standsicher durch verstellbare Stützen und hydraulisch verbreiterbares Kettenfahrwerk

Häufige Anwendungsgebiete

- Baugewerbe
- Lager und Transport
- Landwirtschaft
- Industrie
- Entsorgung und Recycling

Kommen Sie gerne mit weiteren Fragen auf uns zu! Wir beraten Sie gerne persönlich! Wenn Sie mögen, sogar direkt bei Ihnen vor Ort.

Zentrale Kundenberatung

Baukauer Straße 48
44653 Herne

Telefon: 02323 / 922 300
Telefax: 02323 / 922 30 – 20
Email: beratung@berteit.de

** Hubhöhe mit montiertem Ausleger (JIB1000.2H1MX)*

Minikran
MC 32.17 E
(2/8) Technische Daten

Mit dem akkubetriebenen MC 32.17 E erreichen Sie enge Gassen und große Höhen in bis zu 17,3 Metern. Es lassen sich bis zu 3,2t heben. Der ergänzende Ausleger, die Schwerlastspitze und das verbreiterbare Kettenfahrwerk geben zusätzliche Flexibilität. Kommen Sie mit weiteren Fragen auf uns zu! Wir beraten Sie gerne!

Technische Daten

Tragkraft	3,2 t	Leergewicht	2.520 kg
Hubhöhe (mit montiertem Ausleger)	17,3 m	Hubwinkel/ Geschwindigkeit	80°/ 30 s
Ausladung (mit Ausleger)	14,8 m	Schwenkbereich Mast	360° endlos
Auslegerlänge	2,5 m – 10,8 m	Steigfähigkeit	20°
Länge (ohne Ausleger/ mit Ausleger)	3,26 m/ 3,51 m	Bodendruck	0,63 kgf/cm² (61,78 kPa)
Höhe	1,96 m	Stützen	Ja
Breite (normal/ verbreitet)	0,77 m/ 1,05 m	Antrieb	Lithiumionen-Akkubetrieb
Max. Fahr-geschwindigkeit	2,7 km/h	Bereifung	Gummikette (nicht markierend)
Verfahrbar bis	300 Kg	Zulassungsbereich	Außen & Innen

Alle technischen Details basieren auf Herstellerangaben.

Sonstige technische Ausstattung

- Hydraulisch verbreiterbares Kettenfahrwerk
- Zusätzlicher Ausleger sowie Schwerlastspitze mit Plug & Play
- Funkfernbedienung mit Farbdisplay (RCD)
- Last-Moment-Überwachung (LMI) sowie automatische Stabilitätskontrolle (GSC)
- Batteriebetrieb: Lithium Batterien 48V mit Batterieladegerät
- Pick & Carry bis 300 Kg

Andere Kunden fragen zu diesem Gerät oft auch noch folgendes an
- Schulungen von Mitarbeitern
- Zubehör

Minikran
MC 32.17 E
(3/8) Technische Zeichnungen

Mit dem akkubetriebenen MC 32.17 E erreichen Sie enge Gassen und große Höhen in bis zu 17,3 Metern. Es lassen sich bis zu 3,2t heben. Der ergänzende Ausleger, die Schwerlastspitze und das verbreiterbare Kettenfahrwerk geben zusätzliche Flexibilität. Kommen Sie mit weiteren Fragen auf uns zu! Wir beraten Sie gerne!

Arbeitsbereich

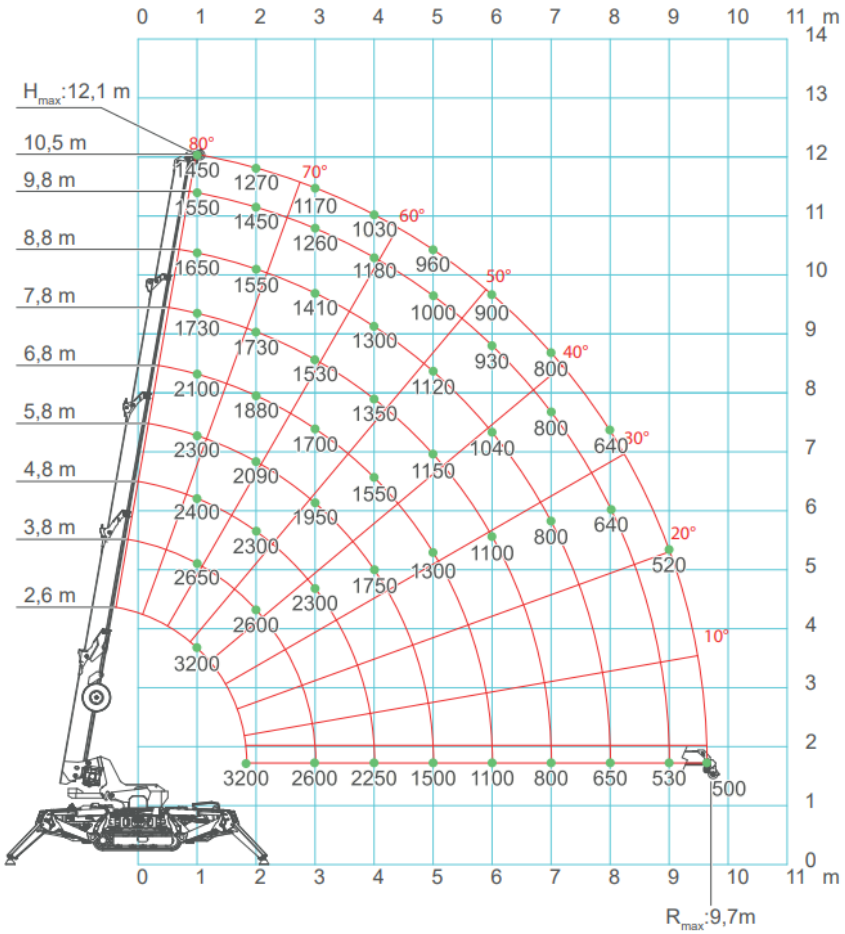

Abmessungen

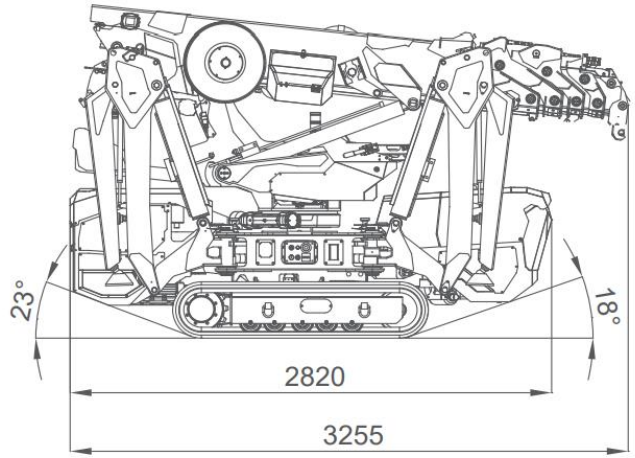

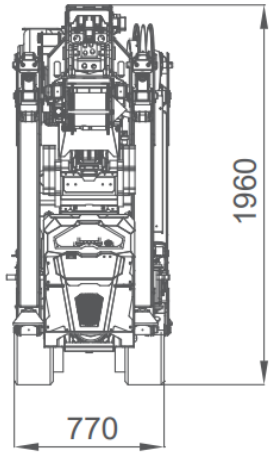

Minikran
MC 32.17 E
(4/8) Technische Zeichnungen

Mit dem akkubetriebenen MC 32.17 E erreichen Sie enge Gassen und große Höhen in bis zu 17,3 Metern. Es lassen sich bis zu 3,2t heben. Der ergänzende Ausleger, die Schwerlastspitze und das verbreiterbare Kettenfahrwerk geben zusätzliche Flexibilität. Kommen Sie mit weiteren Fragen auf uns zu! Wir beraten Sie gerne!

Abmessungen Stützen

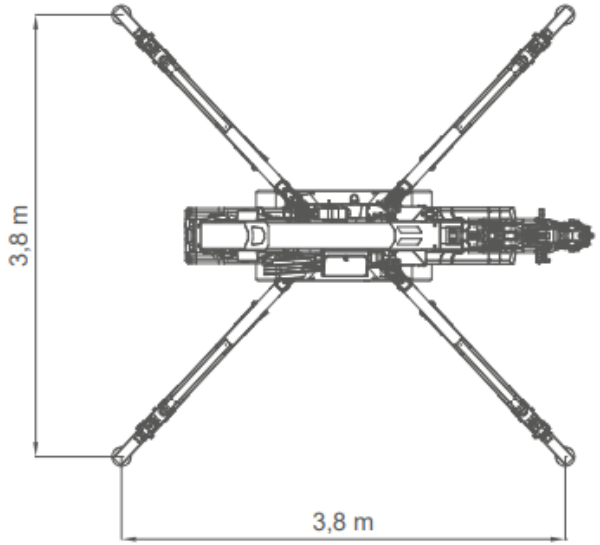

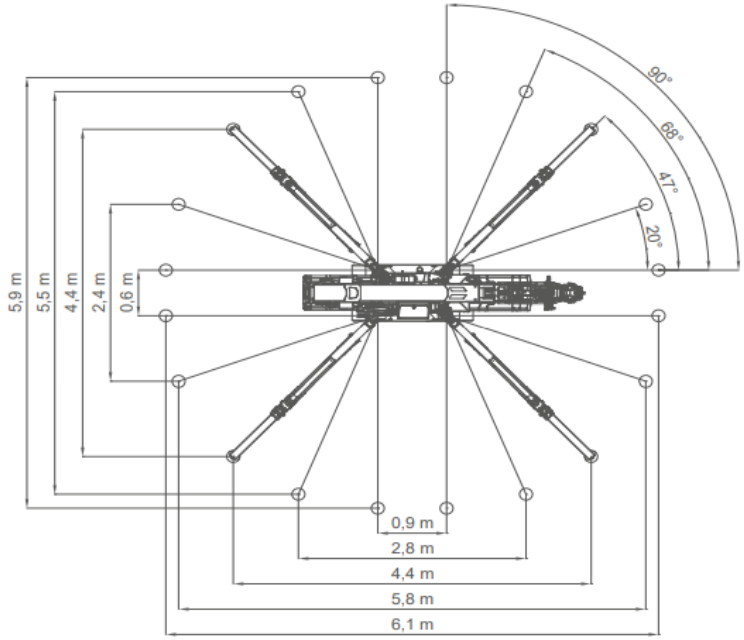

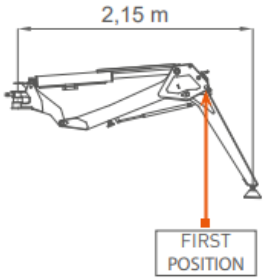

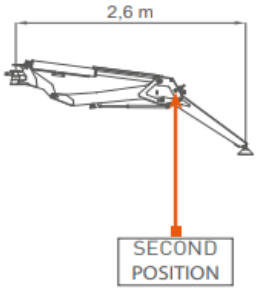

Minikran
MC 32.17 E
(5/8) Technische Zeichnungen

Mit dem akkubetriebenen MC 32.17 E erreichen Sie enge Gassen und große Höhen in bis zu 17,3 Metern. Es lassen sich bis zu 3,2t heben. Der ergänzende Ausleger, die Schwerlastspitze und das verbreiterbare Kettenfahrwerk geben zusätzliche Flexibilität. Kommen Sie mit weiteren Fragen auf uns zu! Wir beraten Sie gerne!

Arbeitsbereich mit Ausleger (JIB1000.2H1MX)

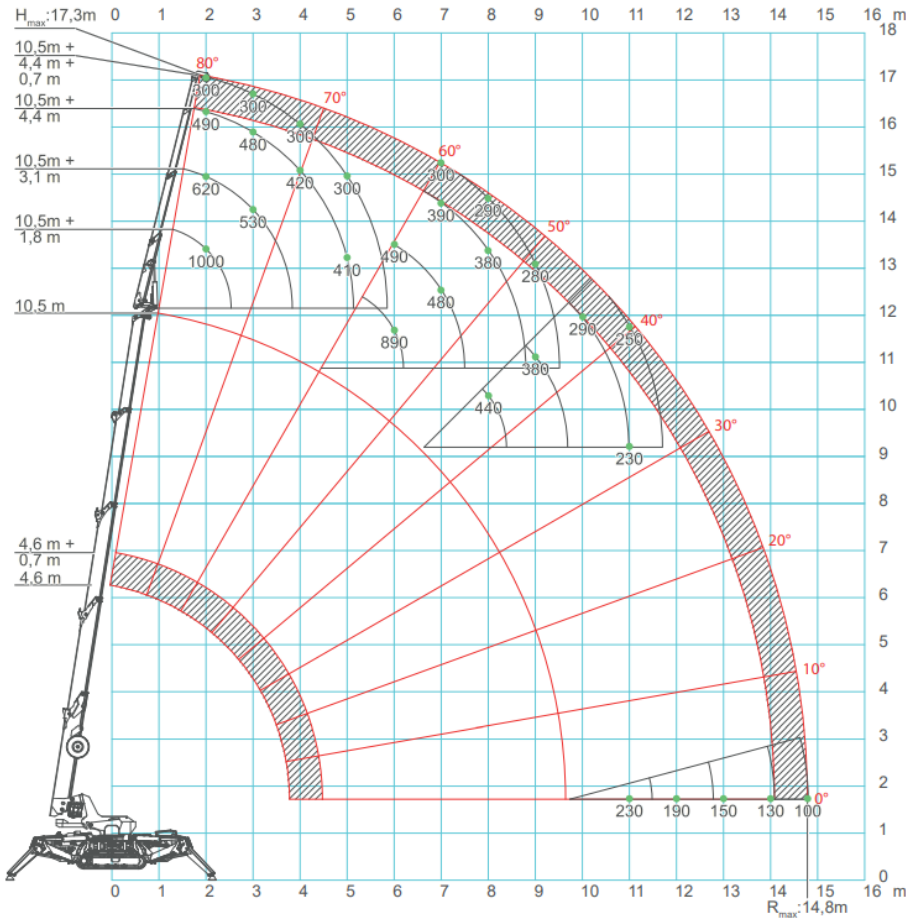

Abmessungen mit Ausleger

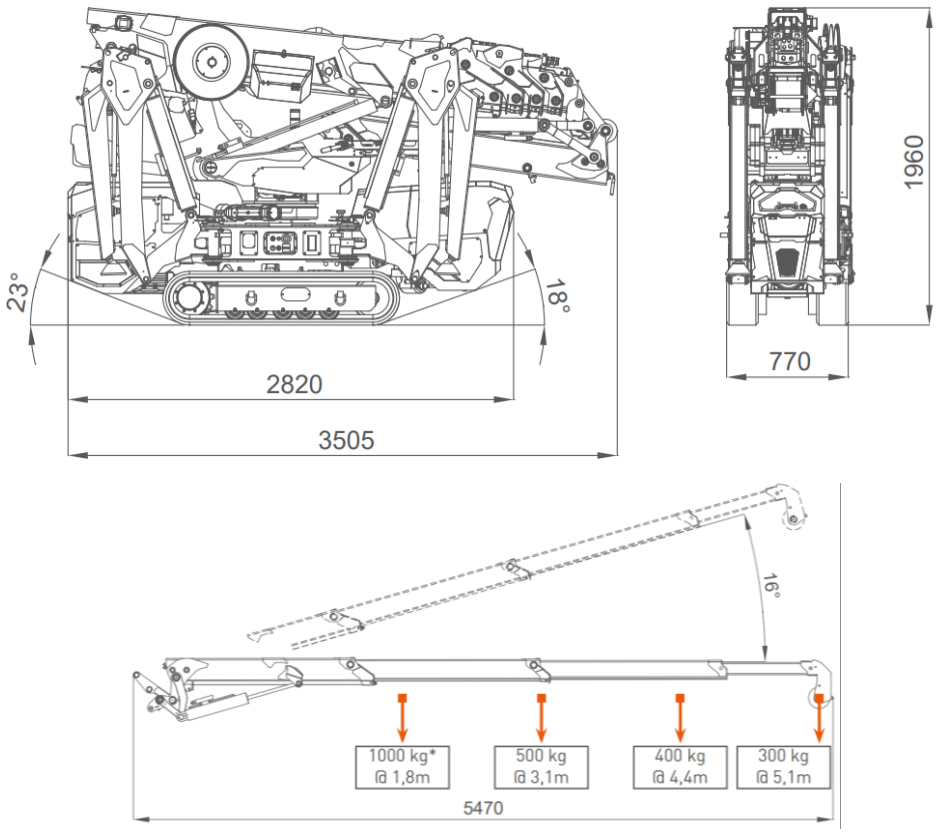

Minikran
MC 32.17 E
(6/8) Technische Zeichnungen

Mit dem akkubetriebenen MC 32.17 E erreichen Sie enge Gassen und große Höhen in bis zu 17,3 Metern. Es lassen sich bis zu 3,2t heben. Der ergänzende Ausleger, die Schwerlastspitze und das verbreiterbare Kettenfahrwerk geben zusätzliche Flexibilität. Kommen Sie mit weiteren Fragen auf uns zu! Wir beraten Sie gerne!

Arbeitsbereich mit Schwerlastspitze (JIB1200GX)

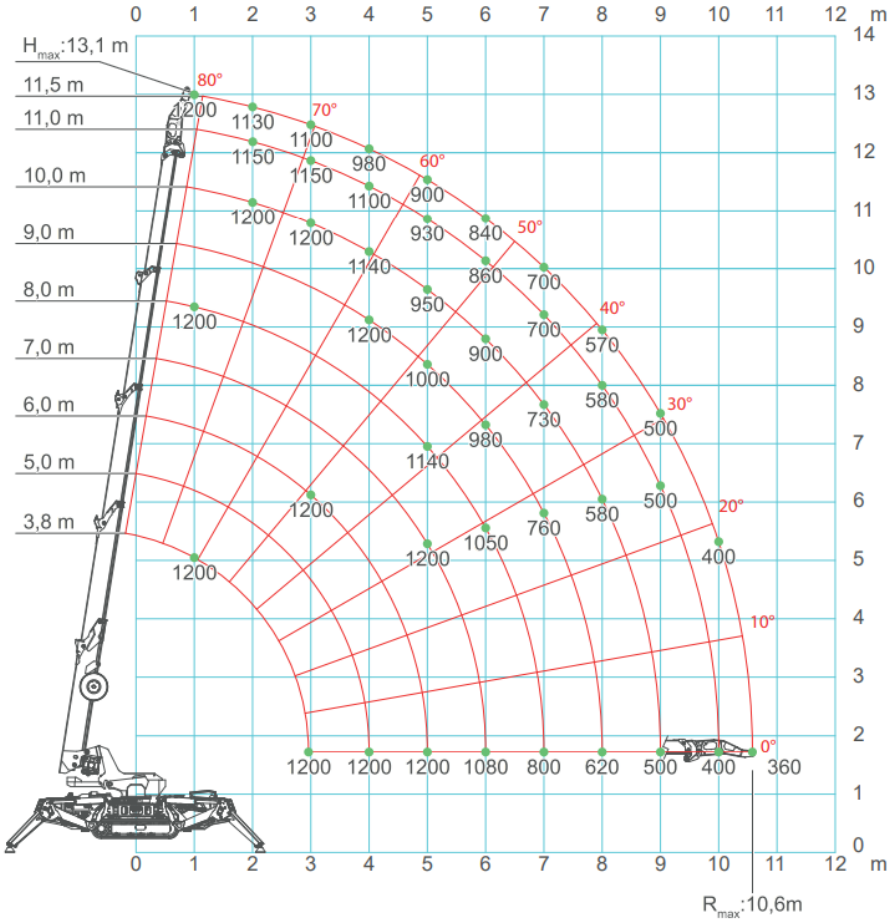

Abmessungen Schwerlastspitze

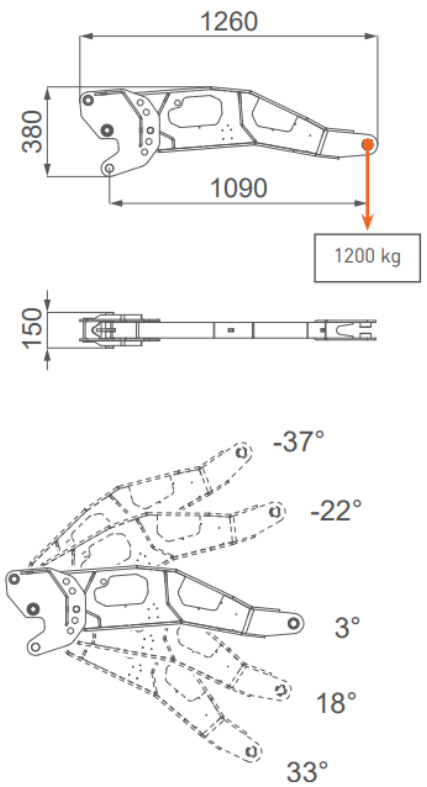

Minikran
MC 32.17 E
(7/8) Technische Zeichnungen

Mit dem akkubetriebenen MC 32.17 E erreichen Sie enge Gassen und große Höhen in bis zu 17,3 Metern. Es lassen sich bis zu 3,2t heben. Der ergänzende Ausleger, die Schwerlastspitze und das verbreiterbare Kettenfahrwerk geben zusätzliche Flexibilität. Kommen Sie mit weiteren Fragen auf uns zu! Wir beraten Sie gerne!

Abmessungen verbreitetes Kettenfahrwerk

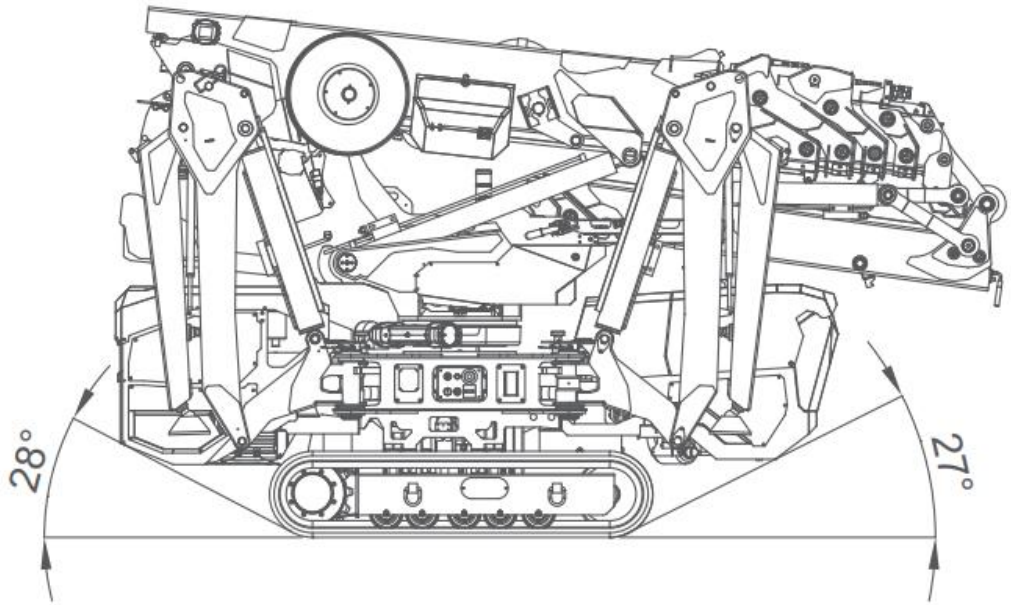

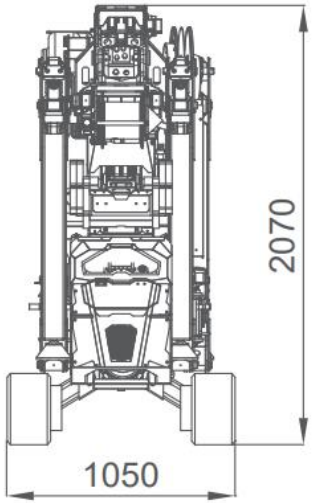

Minikran
MC 32.17 E
(8/8) Einsatzfotos

Mit dem akkubetriebenen MC 32.17 E erreichen Sie enge Gassen und große Höhen in bis zu 17,3 Metern. Es lassen sich bis zu 3,2t heben. Der ergänzende Ausleger, die Schwerlastspitze und das verbreiterbare Kettenfahrwerk geben zusätzliche Flexibilität. Kommen Sie mit weiteren Fragen auf uns zu! Wir beraten Sie gerne!