Unser Gerät für Sie!
Informationen und technische Daten

Minikran
MC 29.13 H
(1/5) Überblick

Der MC 29.13 H überzeugt mit einer Reichweite von ca. 12,2 m bei einer Eigenbreite von nur 1,28 m. Bis zu 2,98 t können mit dem hybridbetriebenen Minikran sicher bewegt werden. Kommen Sie mit weiteren Fragen auf uns zu! Wir beraten Sie gerne!

Das Wichtigste auf einen Blick

2980 kg

Maximale Tragkraft

12,52 m

Maximale Hubhöhe

12,16 m

Maximale Ausladung

Die Vorteile für Sie

- Trotz geringer Größe sehr leistungsstark
- Kraftvoller Hybridantrieb (Diesel & Elektro)
- Energiesparsystem
- Fernbedienung erlaubt eine feinfühlige Steuerung und gute Sicht auf die Last

Häufige Anwendungsgebiete

- Baugewerbe
- Lager und Transport
- Landwirtschaft
- Industrie
- Entsorgung und Recycling

Kommen Sie gerne mit weiteren Fragen auf uns zu! Wir beraten Sie gerne persönlich! Wenn Sie mögen, sogar direkt bei Ihnen vor Ort.

Zentrale Kundenberatung

Baukauer Straße 48
44653 Herne

Telefon: 02323 / 922 300
Telefax: 02323 / 922 30 – 20
Email: beratung@berteit.de

Minikran
MC 29.13 H
(2/5) Technische Daten

Der MC 29.13 H überzeugt mit einer Reichweite von ca. 12,2 m bei einer Eigenbreite von nur 1,28 m. Bis zu 2,98 t können mit dem hybridbetriebenen Minikran sicher bewegt werden. Kommen Sie mit weiteren Fragen auf uns zu! Wir beraten Sie gerne!

Technische Daten

Tragkraft	2,98 t	Leergewicht	4.080 kg
Hubhöhe	12,52 m	Hubwinkel/ Geschwindigkeit	80°/ 14,5 s
Ausladung	12,16 m	Schwenkbereich Mast	360° endlos
Auslegerlänge	3,7 m - 12,49 m (5-stufig)	Steigfähigkeit	23°
Länge	4,285 m	Bodendruck	0,38 kgf/cm² (37,3 kPa)
Höhe	1,695 m	Stützen	Ja
Breite	1,28 m	Antrieb	Hybrid (Diesel-Elektro)
Max. Fahr-geschwindigkeit	2,8 km/h	Bereifung	Gummikette
		Zulassungsbereich	Außen (& bedingt Innen)

Alle technischen Details basieren auf Herstellerangaben.

Sonstige technische Ausstattung

- Arbeiten auch unter 0 möglich
  - Einfach: -64,36 m
  - Zweifach: -32,18 m
  - Vierfach: -16,9 m
- Vollautomatischer 5-stufiger fünfeckiger Teleskopausleger
- Stützfüße mit Hydraulikzylinder und Sperrventilen
- Leistungsstarke Winde mit 2 Geschwindigkeiten und hydraulischer Scheibenbremse
- Motor: Vollgekapselter, ventilatorgekühlter Elektromotor 5,5 kW, 4-Phasen, 380 V
- Kabelfernbedienung mit digitaler Lastanzeige
- Überdrehungsschutz, Kippalarm, Lastmomentbegrenzer, Betriebs-stundenzähler, 4-fach-/2-fach Hakenflasche

Andere Kunden fragen zu diesem Gerät oft auch noch folgendes an
- Schulungen von Mitarbeitern
- Zubehör

Minikran
MC 29.13 H
(3/5) Technische Zeichnungen

Der MC 29.13 H überzeugt mit einer Reichweite von ca. 12,2 m bei einer Eigenbreite von nur 1,28 m. Bis zu 2,98 t können mit dem hybridbetriebenen Minikran sicher bewegt werden. Kommen Sie mit weiteren Fragen auf uns zu! Wir beraten Sie gerne!

Arbeitsbereiche

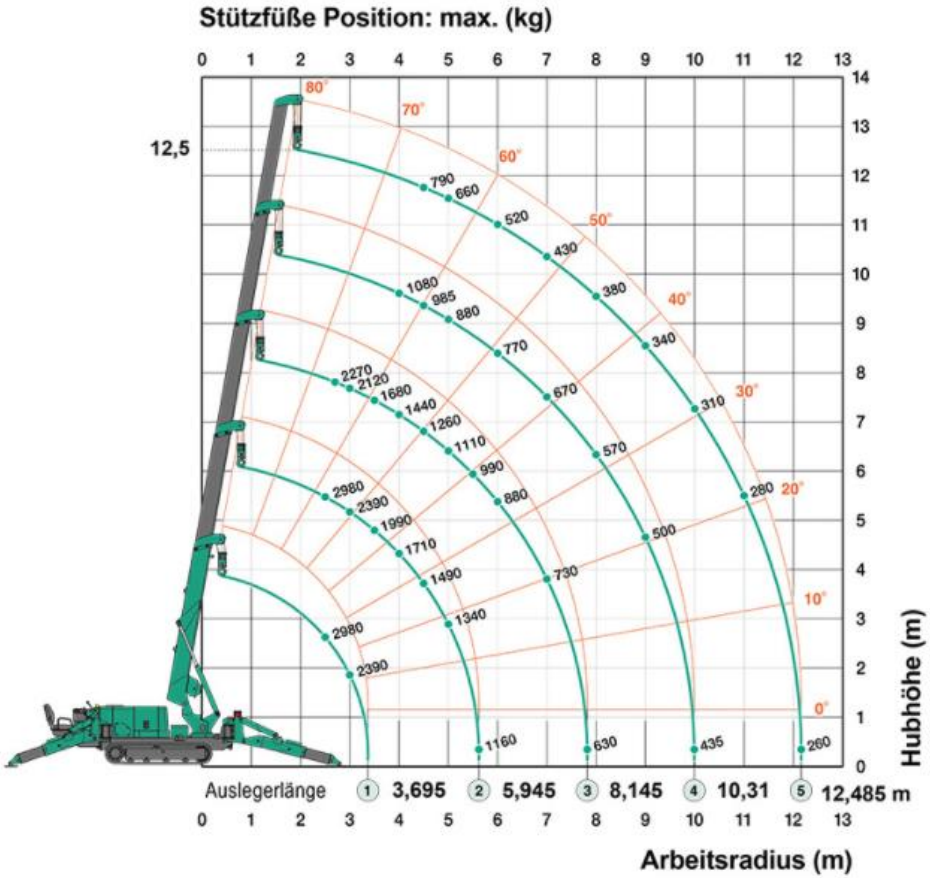

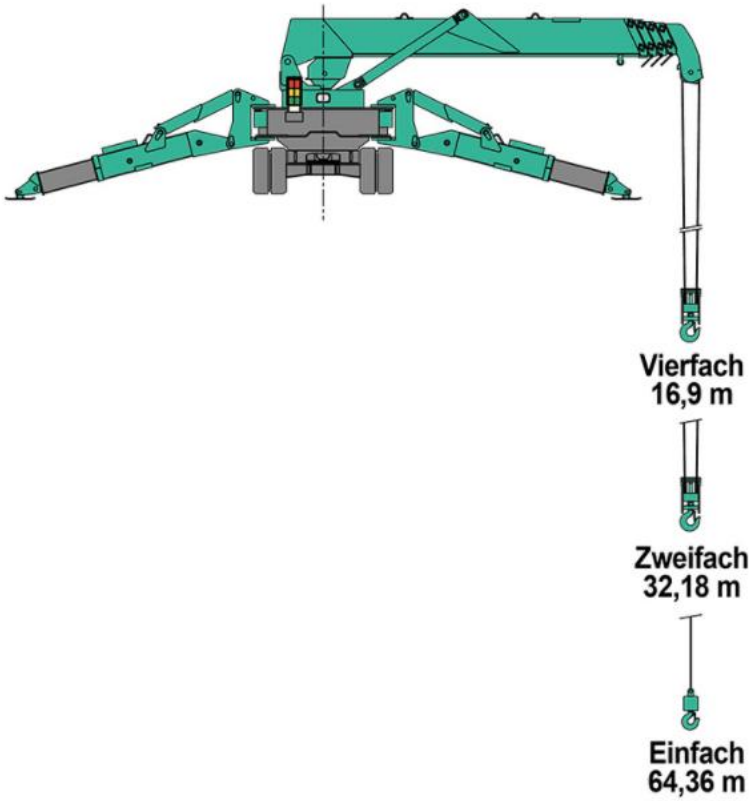

Minikran
MC 29.13 H
(4/5) Technische Zeichnungen

Der MC 29.13 H überzeugt mit einer Reichweite von ca. 12,2 m bei einer Eigenbreite von nur 1,28 m. Bis zu 2,98 t können mit dem hybridbetriebenen Minikran sicher bewegt werden. Kommen Sie mit weiteren Fragen auf uns zu! Wir beraten Sie gerne!

Abmessungen

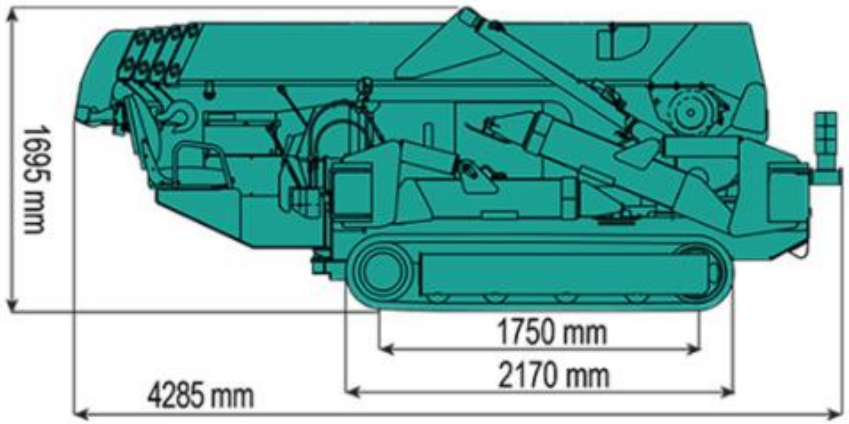

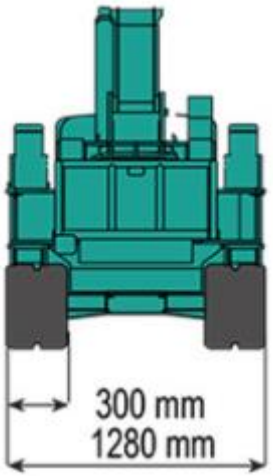

Abmessungen bei ausgefahrenen Stützfüßen

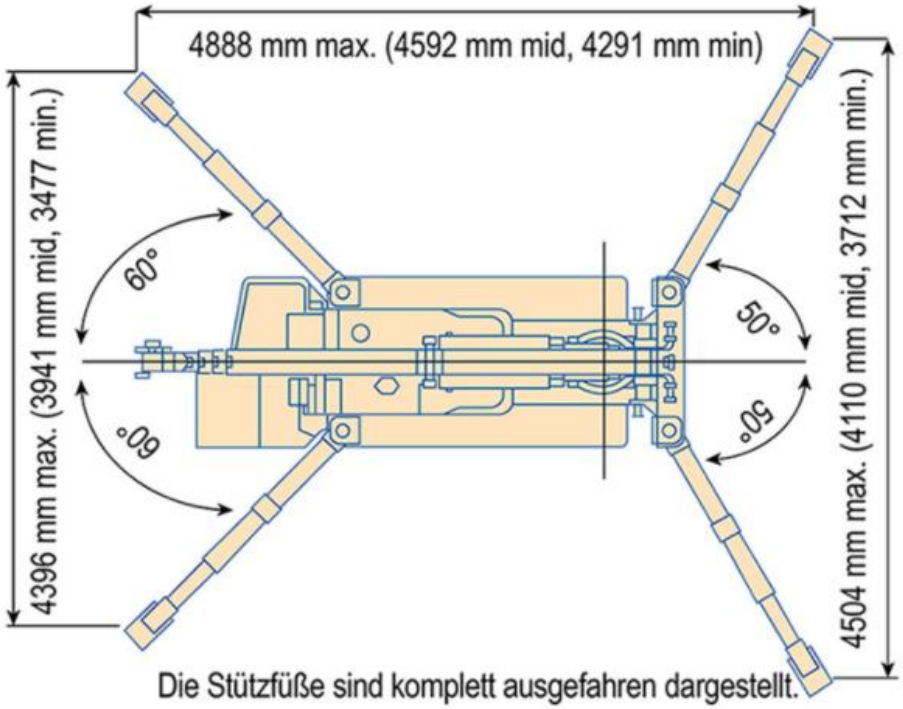

Minikran
MC 29.13 H
(5/5) Einsatzfotos

Der MC 29.13 H überzeugt mit einer Reichweite von ca. 12,2 m bei einer Eigenbreite von nur 1,28 m. Bis zu 2,98 t können mit dem hybridbetriebenen Minikran sicher bewegt werden. Kommen Sie mit weiteren Fragen auf uns zu! Wir beraten Sie gerne!