Unser Gerät für Sie!
Informationen und technische Daten

Minikran
CC 60.17 D
(1/6) Überblick

Der Raupenkran CC 60.17 D überzeugt mit seiner Hakenhöhe von 16,7m und max. Tragkraft von 6,0t und das ohne Abstützung. Mit seiner Pick-und-Carry-Funktion lassen sich Lasten bis zu 2t verfahren. Kommen Sie mit weiteren Fragen auf uns zu! Wir beraten Sie gerne!

Das Wichtigste auf einen Blick

6.000 Kg

Maximale Tragkraft

16,7m

Maximale Hakenhöhe

16,1m

Maximale Ausladung

Die Vorteile für Sie

- Trotz geringer Abmessungen sehr leistungsstark
- Energiesparsystem (40% Kraftstoffverbrauch gesenkt)
- Keine Abstützung benötigt
- Verfahrbar mit Lasten bis zu 2.000Kg
- Optionale Verlängerung auf 22m Hakenhöhe

Häufige Anwendungsgebiete

- Umspannwerke
- Baugewerbe
- Industrie
- Entsorgung und Recycling

Kommen Sie gerne mit weiteren Fragen auf uns zu! Wir beraten Sie gerne persönlich! Wenn Sie mögen, sogar direkt bei Ihnen vor Ort.

Zentrale Kundenberatung

Baukauer Straße 48
44653 Herne

Telefon: 02323 / 922 300
Telefax: 02323 / 922 30 – 20
Email: beratung@berteit.de

Minikran
CC 60.17 D
(2/6) Technische Daten

Der Raupenkran CC 60.17 D überzeugt mit seiner Hakenhöhe von 16,7m und max. Tragkraft von 6,0t und das ohne Abstützung. Mit seiner Pick-und-Carry-Funktion lassen sich Lasten bis zu 2t verfahren. Kommen Sie mit weiteren Fragen auf uns zu! Wir beraten Sie gerne!

Technische Daten

Max. Tragkraft	6.000 Kg	Leergewicht	15.000 Kg
Max. Hakenhöhe	16,7 m (optional 22m)	Hubwinkel/ Geschwindigkeit	80°/ 19 s
Max. Ausladung	16,1 m	Schwenkbereich Mast	360° endlos
Verfahrbar bis	2.000 Kg	Steigfähigkeit	20°
Länge	6,56 m	Bodendruck	0,49 kgf/cm²
Höhe	2,86 m	Stützen	Nein
Breite	2,49 m	Antrieb	Diesel
Max. Fahr-geschwindigkeit	3,2 km/h	Bereifung	Stahlkette mit Gummipads
		Zulassungsbereich	Außen

Alle technischen Details basieren auf Herstellerangaben.

Sonstige technische Ausstattung

- Bis zu 2.000kg fahrbar (Pick&Carry)
- Hakenhöhe 22m mit Fly Jib (optional)
- Dieselmotor ISUZU 4LE2XBJB Abgasnorm Stufe 5 mit 44,6 kW 2.000 U/min
- Stahlraupen mit Gummipads
- Klimaanlage, Arbeitsscheinwerfer, Sicherheitsverriegelung, Rückfahrkamera
- Überdrehungsschutz, hydraulische Sicherheitsventile, Nivellierungsanzeige, LED-Betriebswarnleuchte, Kippalarm, Not-Ausschalter, Lastmomentbegrenzer, Datenlogger
- Vollautomatischer 5-stufiger fünfeckiger Teleskopausleger
- Leistungsstarke Winde mit 2 Geschwindigkeiten und hydraulischer Scheibenbremse

Andere Kunden fragen zu diesem Gerät oft auch noch folgendes an
- Schulungen von Mitarbeitern
- Zubehör

Minikran
CC 60.17 D
(3/6) Technische Zeichnungen

Der Raupenkran CC 60.17 D überzeugt mit seiner Hakenhöhe von 16,7m und max. Tragkraft von 6,0t und das ohne Abstützung. Mit seiner Pick-und-Carry-Funktion lassen sich Lasten bis zu 2t verfahren. Kommen Sie mit weiteren Fragen auf uns zu! Wir beraten Sie gerne!

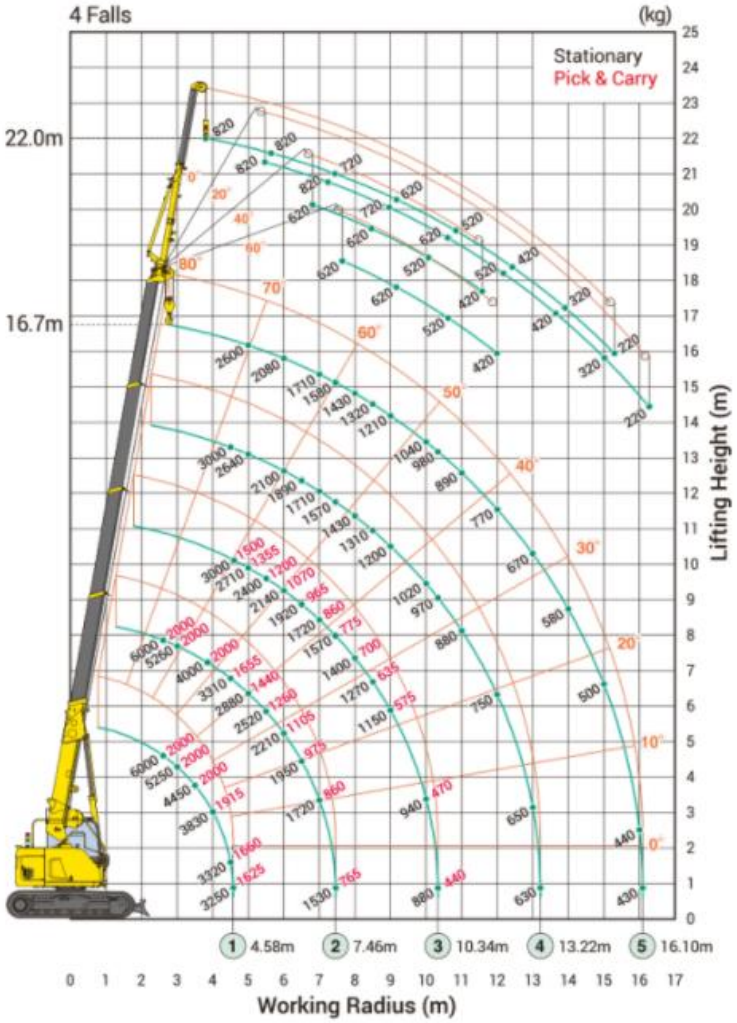

Arbeitsbereiche

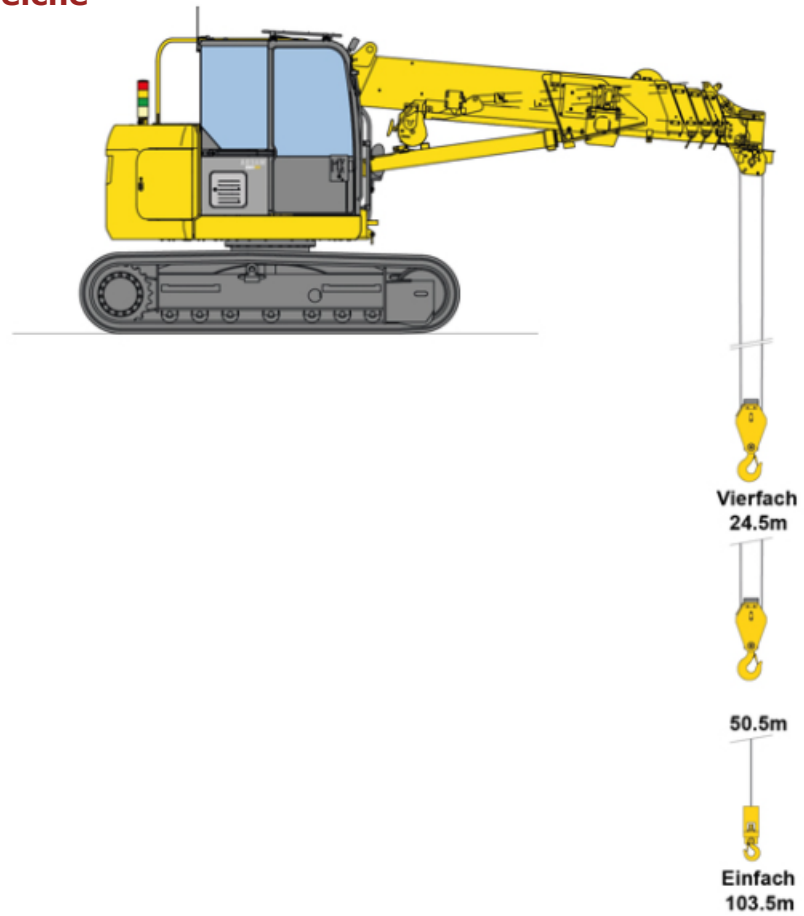

Minikran
CC 60.17 D
(4/6) Technische Zeichnungen

Der Raupenkran CC 60.17 D überzeugt mit seiner Hakenhöhe von 16,7m und max. Tragkraft von 6,0t und das ohne Abstützung. Mit seiner Pick-und-Carry-Funktion lassen sich Lasten bis zu 2t verfahren. Kommen Sie mit weiteren Fragen auf uns zu! Wir beraten Sie gerne!

Arbeitsbereiche

Nutzlast gesamt

Auslegerlänge 4,745m		Auslegerlänge 7,625m		Auslegerlänge 10,505m		Auslegerlänge 13,385m		Auslegerlänge 16,265m	
Arbeitsradius (m)	Nutzlast gesamt(kg)	Arbeitsradius (m)	Nutzlast gesamt(kg)	Arbeitsradius (m)	Nutzlast gesamt(kg)	Arbeitsradius (m)	Nutzlast gesamt(kg)	Arbeitsradius (m)	Nutzlast gesamt(kg)
2	6000	2	6000	2	3000	2	N/A	2	N/A
2.5	6000	2.5	6000	2.5	3000	2.5	3000	2.5	N/A
2.6	6000	2.6	6000	2.6	3000	2.6	3000	2.6	N/A
3	5250	3	5260	3	3000	3	3000	3	2600
3.2	4910	3.2	4920	3.2	3000	3.2	3000	3.2	2600
3.5	4450	3.5	4460	3.5	3000	3.5	3000	3.5	2600
3.85	4000	3.85	4000	3.85	3000	3.85	3000	3.85	2600
4	3830	4	3820	4	3000	4	3000	4	2600
4.5	3320	4.5	3310	4.5	3000	4.5	3000	4.5	2600
		5	2880	5	2710	5	2640	5	2600
		6	2210	6	2140	6	2100	6	2080
		7	1720	7	1720	7	1710	7	1710
				7.5	1550	7.5	1560	7.5	1560
				8	1400	8	1430	8	1430
				9	1150	9	1200	9	1210
				10	940	10	1020	10	1040
						11	880	11	890
						12	750	12	770
						13	650	13	670
								14	580
								15	500
								16	440
								16.1	430

Die Tabellen für die Nutzlast gesamt wurden auf Grundlage des tatsächlichen Arbeitsradius einschließlich der Mastdurchbiegung des Auslegers ermittelt. Das Hakengewicht (standardmäßig 4-fach / 2-fach – 90 kg) muss als Teil der in diesen Nutzlasttabellen aufgeführten Last mit berücksichtigt werden.

Verfahren von Lasten

Auslegerlänge 4,745m		Auslegerlänge 7,625m		Auslegerlänge 10,505m	
Arbeitsradius (m)	Nutzlast gesamt(kg)	Arbeitsradius (m)	Nutzlast gesamt(kg)	Arbeitsradius (m)	Nutzlast gesamt(kg)
2	2000	2	2000	2	1500
2.5	2000	2.5	2000	2.5	1500
2.6	2000	2.6	2000	2.6	1500
3	2000	3	2000	3	1500
3.2	2000	3.2	2000	3.2	1500
3.5	2000	3.5	2000	3.5	1500
3.85	2000	3.85	2000	3.85	1500
4	1915	4	1910	4	1500
4.5	1660	4.5	1655	4.5	1500
		5	1440	5	1355
		6	1105	6	1070
		7	860	7	860
				7.5	775
				8	700
				9	575
				10	470

Bei 1-facher oder 2-facher Hakenflasche verwenden Sie bitte die o.g. Nutzlasttabelle für 4-fache Hakenflasche jedoch mit einer max. Last von: 2-fach – 3 000 kg, 1-fach – 1 500 kg.

Minikran
CC 60.17 D
(5/6) Technische Zeichnungen

Der Raupenkran CC 60.17 D überzeugt mit seiner Hakenhöhe von 16,7m und max. Tragkraft von 6,0t und das ohne Abstützung. Mit seiner Pick-und-Carry-Funktion lassen sich Lasten bis zu 2t verfahren. Kommen Sie mit weiteren Fragen auf uns zu! Wir beraten Sie gerne!

von Oben

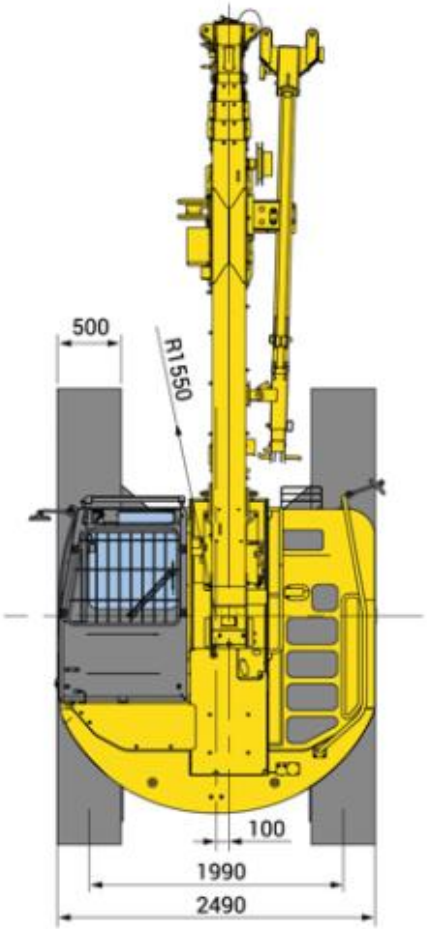

von der Seite

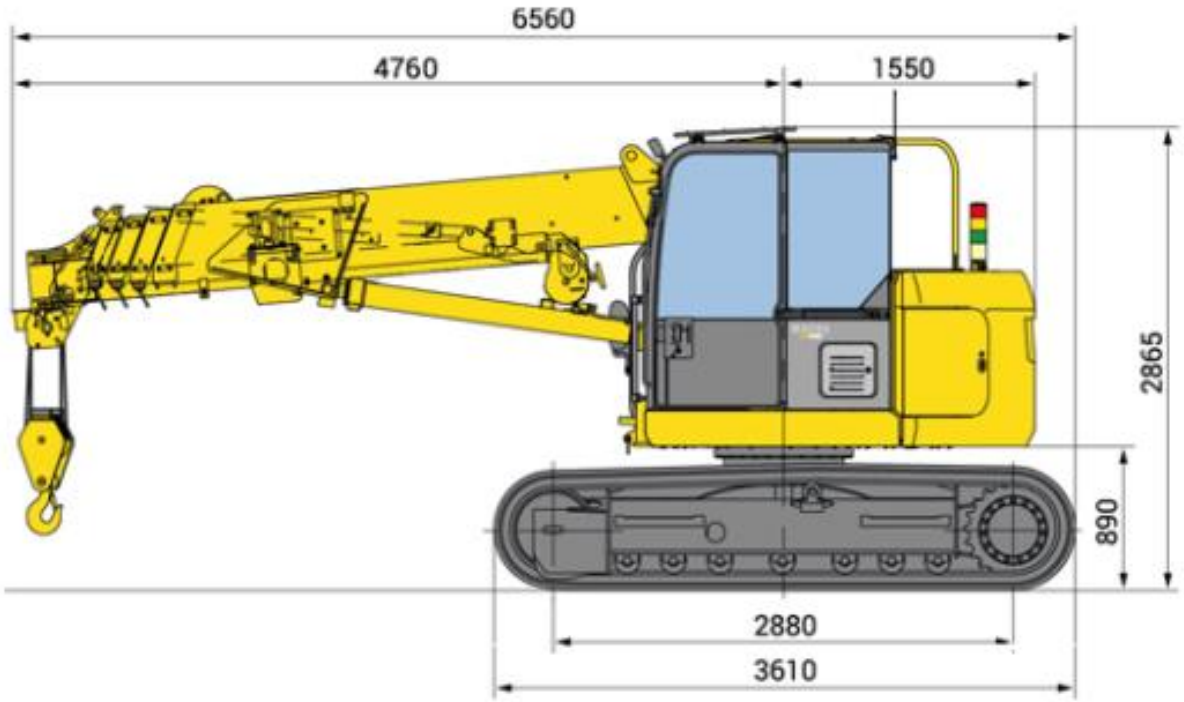

in mm

Minikran
CC 60.17 D
(6/6) Einsatzfotos
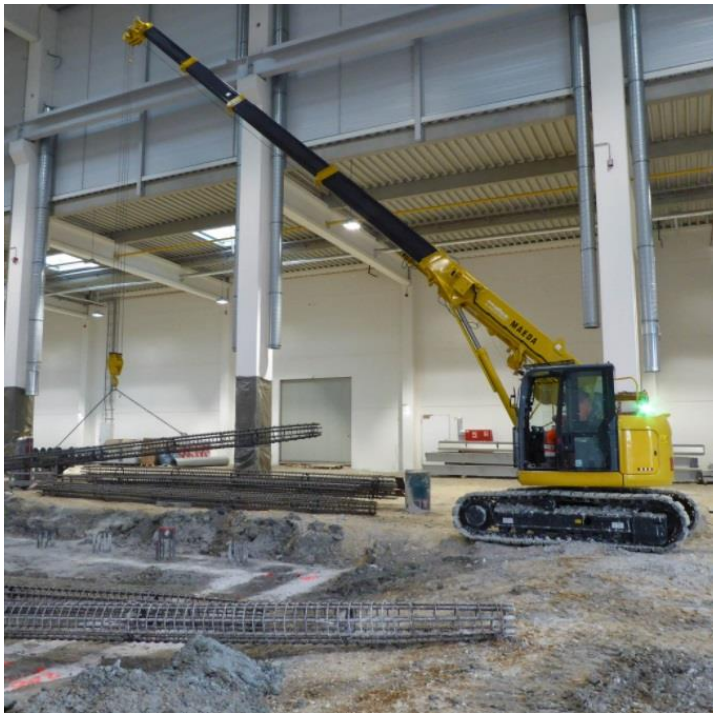
Der Raupenkran CC 60.17 D überzeugt mit seiner Hakenhöhe von 16,7m und max. Tragkraft von 6,0t und das ohne Abstützung. Mit seiner Pick-und-Carry-Funktion lassen sich Lasten bis zu 2t verfahren. Kommen Sie mit weiteren Fragen auf uns zu! Wir beraten Sie gerne!