Unser Gerät für Sie!
Informationen und technische Daten

LKW-AB bis 3,5 t
L 260 TA D
(1/4) Überblick

Die L 260 TA D bietet hohe seitliche Reichweite in ihrer Größenklasse und zusätzliche Flexibilität durch ihren beweglichen Korbarm beim Arbeiten an Hindernissen. Kommen Sie mit weiteren Fragen auf uns zu! Wir beraten Sie gerne!

Das Wichtigste auf einen Blick

26,0m

Arbeitshöhe

17,0m

Seitliche Reichweite

250Kg

Traglast

Die Vorteile für Sie

- Führerscheinklasse B
- Aufstell- und Einfahrautomatik, Memory-Positionsspeicher
- Abstützungsmöglichkeiten
- Mehrfach-Bewegungen des Auslegers
- Zusätzlicher Korbarm

Häufige Anwendungsgebiete

- Garten- und Landschaftsbau
- Handwerk
- Baugewerbe
- Energieversorger
- Gebäudemanagement und -reiniger
- Maler
- Kommunen

Kommen Sie gerne mit weiteren Fragen auf uns zu! Wir beraten Sie gerne persönlich! Wenn Sie mögen, sogar direkt bei Ihnen vor Ort.

Zentrale Kundenberatung

Baukauer Straße 48
44653 Herne

Telefon: 02323 / 922 300
Telefax: 02323 / 922 30 – 20
Email: beratung@berteit.de

LKW-AB bis 3,5 t
L 260 TA D
(2/4) Technische Daten

Die L 260 TA D bietet hohe seitliche Reichweite in ihrer Größenklasse und zusätzliche Flexibilität durch ihren beweglichen Korbarm beim Arbeiten an Hindernissen. Kommen Sie mit weiteren Fragen auf uns zu! Wir beraten Sie gerne!

Technische Daten

Arbeitshöhe	26,00 m	Tragkraft	250 Kg
Plattformhöhe	24,00 m	Leergewicht	3.290 Kg
Seitliche Reichweite	17,0 m (100 Kg) 13,0 m (250Kg)	zul. Gesamtgewicht	3.500 Kg
Länge	7,86 m	Bodendruck (VA / HA)	32 / 25 kN
Höhe	3,03 m	Horizontaler Schwenkbereich Mast	2 x 225°
Breite	2,34 m	Vertikale Korbarmdrehung	185°
Stützweite (eng / einseitig / voll)	2,34 / 3,16 / 4,42 m	Übergreiflänge Korbarm	~ 2 m
zulässige Aufstellneigung	5° / 9%	Horizontale Korbdrehung	2 x 90°
Plattformgröße	1,40 x 0,70 m	Antrieb	Diesel
Plattform-Verlängerung	NA	Zulassungsbereich	Außen & (bedingt Innen)
Zulässige Personen#	2	Führerscheinklasse	B

Alle technischen Details basieren auf Herstellerangaben.

Sonstige technische Ausstattung

- Elektro-Hydraulische Proportional-steuerung mit Geschwindigkeits-regelung für alle Funktionen, von Korb- und Bodenbedienung
- Möglichkeit mehrerer gleichzeitiger Bedienungen
- Hydraulische Korbnivellierung
- Synchron-ausfahrende Mehrstufen Teleskop-Zylinder
- Hydraulische Sperrventile auf jede Bewegung
- Start-Stop an beiden Steuerpulten
- Teleskopausfahr- und Turmdrehsperre in Transportstellung
- Automatische Vorrichtung für die Zentrierung des Auslegers um das Gerät in Ruhestellung zu bringen

Andere Kunden fragen zu diesem Gerät oft auch noch folgendes an

- Verkauf von Schutzausrüstung (PSA)
- Organisation von Baustellengenehmigungen
- Schulungen von Mitarbeitern

LKW-AB bis 3,5 t
L 260 TA D
(3/4) Technische Zeichnungen

Die L 260 TA D bietet hohe seitliche Reichweite in ihrer Größenklasse und zusätzliche Flexibilität durch ihren beweglichen Korbarm beim Arbeiten an Hindernissen. Kommen Sie mit weiteren Fragen auf uns zu! Wir beraten Sie gerne!

Arbeitsbereich von der Seite betrachtet

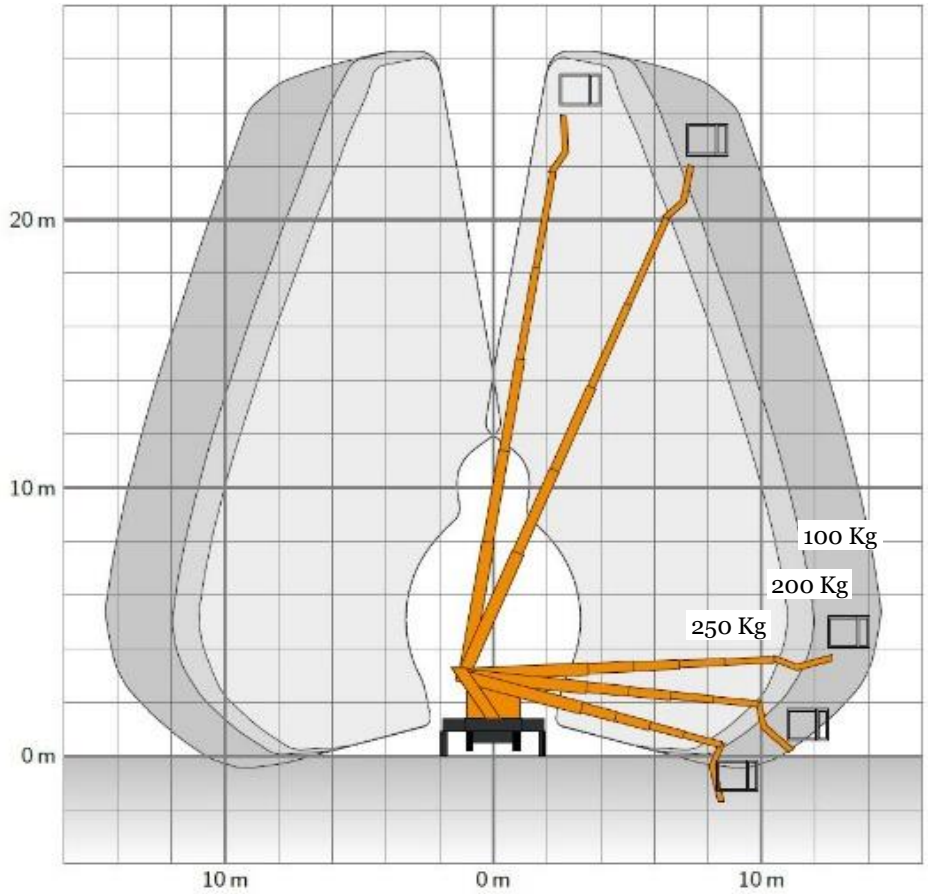

Arbeitsbereich von oben betrachtet

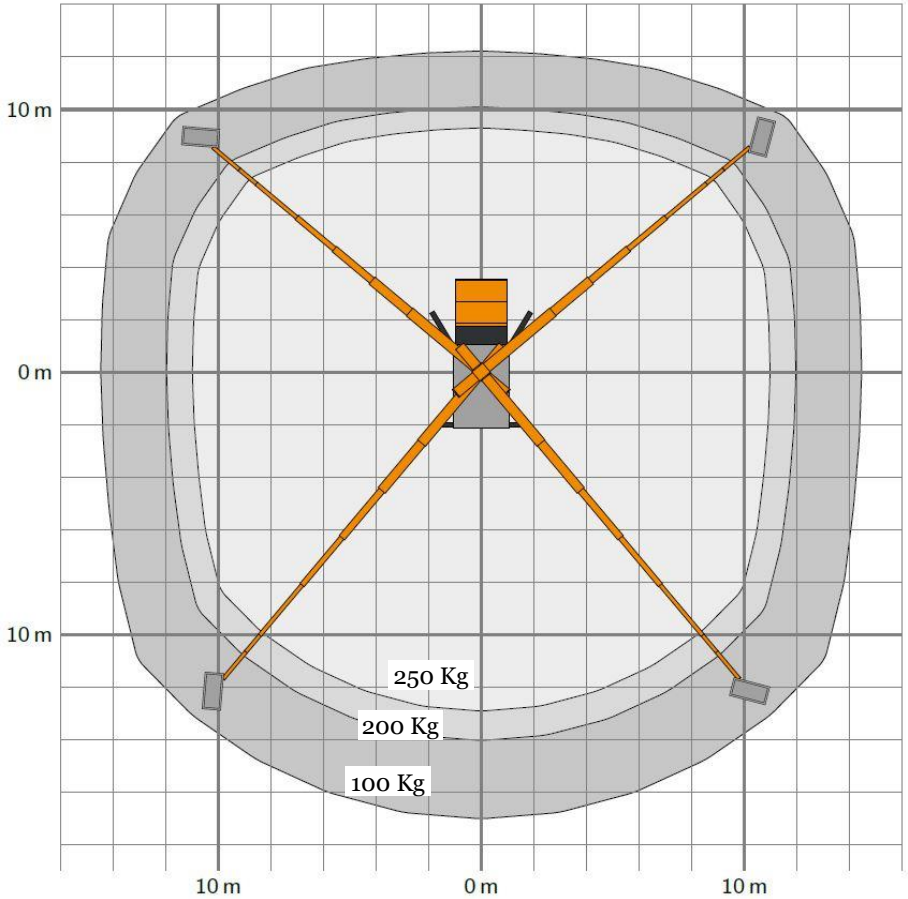

LKW-AB bis 3,5 t
L 260 TA D
(4/4) Technische Zeichnungen

Die L 260 TA D bietet hohe seitliche Reichweite in ihrer Größenklasse und zusätzliche Flexibilität durch ihren beweglichen Korbarm beim Arbeiten an Hindernissen. Kommen Sie mit weiteren Fragen auf uns zu! Wir beraten Sie gerne!
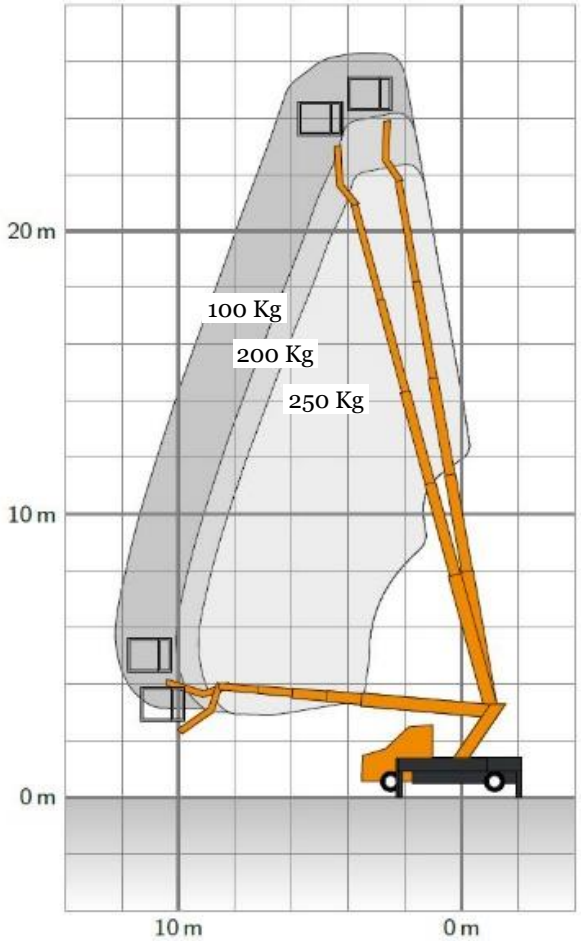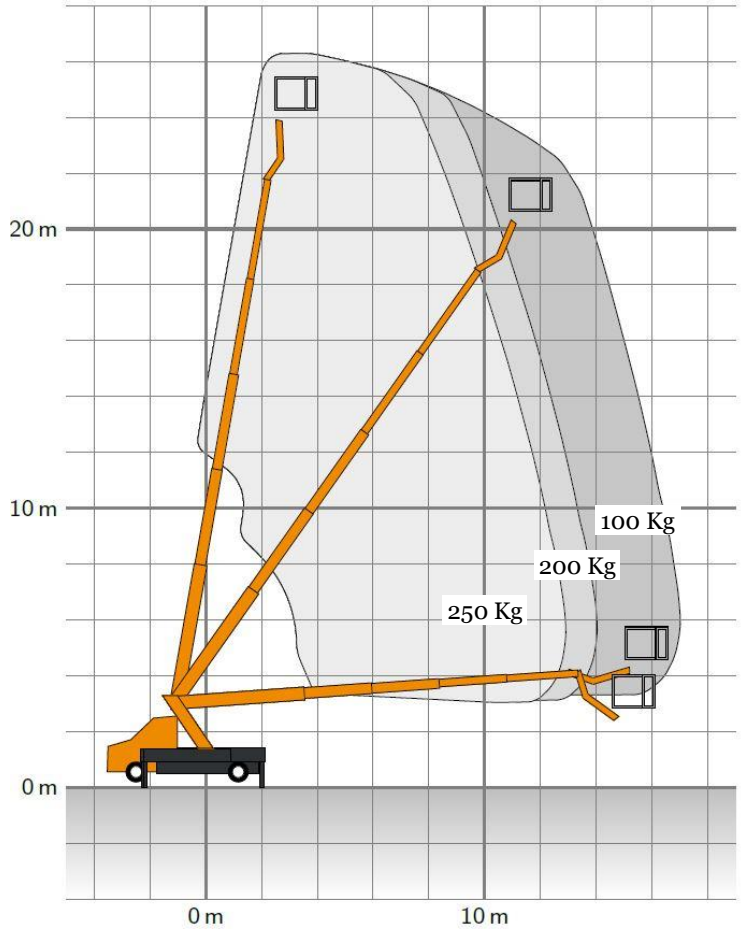
Arbeitsbereich von der Seite betrachtet