Unser Gerät für Sie!
Informationen und technische Daten

Gelenkteleskop-AB
GT 170 A E/H
(1/4) Überblick

Die GT 170 A E/H verbindet die enorme Arbeitshöhe von bis zu 17m und seitliche Reichweite bis zu 9,7m mit einer sehr kompakten Bauweise – sie ist kurz und schmal und dadurch ideal für enge Innenräume und befestigte Außenräume. Kommen Sie mit weiteren Fragen auf uns zu! Wir beraten Sie gerne!

Das Wichtigste auf einen Blick

17,0m

Arbeitshöhe

9,7m

Seitliche Reichweite

7,0m

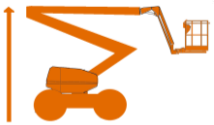

Gelenkpunkt

Die Vorteile für Sie

- SiOPS Sicherheitssystem – unterbindet Betrieb, wenn Bediener ungewollt gegen Bedienkonsole drückt (Gefahr von Zerquetschung an Hallendecke)
- Geringe Breite ohne seitlichen Überhang – passt durch Standarddoppeltüren
- Vollproportionale multifunktionale Steuerungen – präzises Positionieren
- Robuster ToughCage absorbiert leichte Berührungen beschädigungslos

Häufige Anwendungsgebiete

- Industrie und Handwerk
- Baugewerbe
- Gebäude-Management
- Messe / Messebau / Event

Kommen Sie gerne mit weiteren Fragen auf uns zu! Wir beraten Sie gerne persönlich! Wenn Sie mögen, sogar direkt bei Ihnen vor Ort.

Zentrale Kundenberatung

Baukauer Straße 48
44653 Herne

Telefon: 02323 / 922 300
Telefax: 02323 / 922 30 – 20
Email: beratung@berteit.de

Gelenkteleskop-AB
GT 170 A E/H
(2/4) Technische Daten

Die GT 170 A E/H verbindet die enorme Arbeitshöhe von bis zu 17m und seitliche Reichweite bis zu 9,7m mit einer sehr kompakten Bauweise – sie ist kurz und schmal und dadurch ideal für enge Innenräume und befestigte Außenräume. Kommen Sie mit weiteren Fragen auf uns zu! Wir beraten Sie gerne!

Technische Daten

Arbeitshöhe	17,00 m	Leergewicht	7.780 Kg
Plattformhöhe	15,00 m	Steigfähigkeit	14° / 25%
Seitliche Reichweite	9,70 m	Wenderadius -Außen	3,5 m
Gelenkpunkt / Übergreifhöhe	~ 7,00 m	Horizontaler Schwenkbereich Mast	2 x 177°
Länge (normal / Transport)	5,20 / 4,93 m	Korbarmdrehung (vertikal / horizontal)	150 / NA°
Höhe (normal / Transport)	2,00 / 1,99 m	Horizontale Korbdrehung	2 x 90°
Breite	1,50 m	Bodendruck	13,3 Kg/cm²
Plattformgröße	1,50 x 0,80 m	Zulassungsbereich	Innen & Außen
Zulässige Personen#	2	Antrieb	Elektro (Optional Hybrid)
Tragkraft	225 Kg	Bereifung	Profiliert (nicht markierend)

Alle technischen Details basieren auf Herstellerangaben.

Sonstige technische Ausstattung

- Optional Hybridantrieb für ausdauernden Betrieb unter Diesel-Antrieb
- SiOPS Sicherheitssystem, welches anhaltend unwillkürlichen Betrieb durch sofortiges Unterbinden aller Maschinenbewegungen verhindert, wenn der Bediener gegen die Bedienkonsole drückt
- Robuster ToughCage vermindert Gefahr von Schäden
- Auch für Außeneinsätze – unter Berücksichtigung von Windgeschwindigkeit und Bodenverhältnisse
- Feinfühlige und exakte Proportional-Multi-Steuerung
- 3,50m äußerer Spurkreisradius
- Automatischer Selbstnivellierung
- Zulässige Aufstellneigung < 4,5°
- Hupe, Senk- und Fahralarm
- Null seitlicher Überhang

Andere Kunden fragen zu diesem Gerät oft auch noch folgendes an

- Verkauf von Schutzausrüstung (PSA)
- Schulungen von Mitarbeitern

Gelenkteleskop-AB
GT 170 A E/H
(3/4) Technische Zeichnungen

Die GT 170 A E/H verbindet die enorme Arbeitshöhe von bis zu 17m und seitliche Reichweite bis zu 9,7m mit einer sehr kompakten Bauweise – sie ist kurz und schmal und dadurch ideal für enge Innenräume und befestigte Außenräume. Kommen Sie mit weiteren Fragen auf uns zu! Wir beraten Sie gerne!

Arbeitsbereich von der Seite aus betrachtet

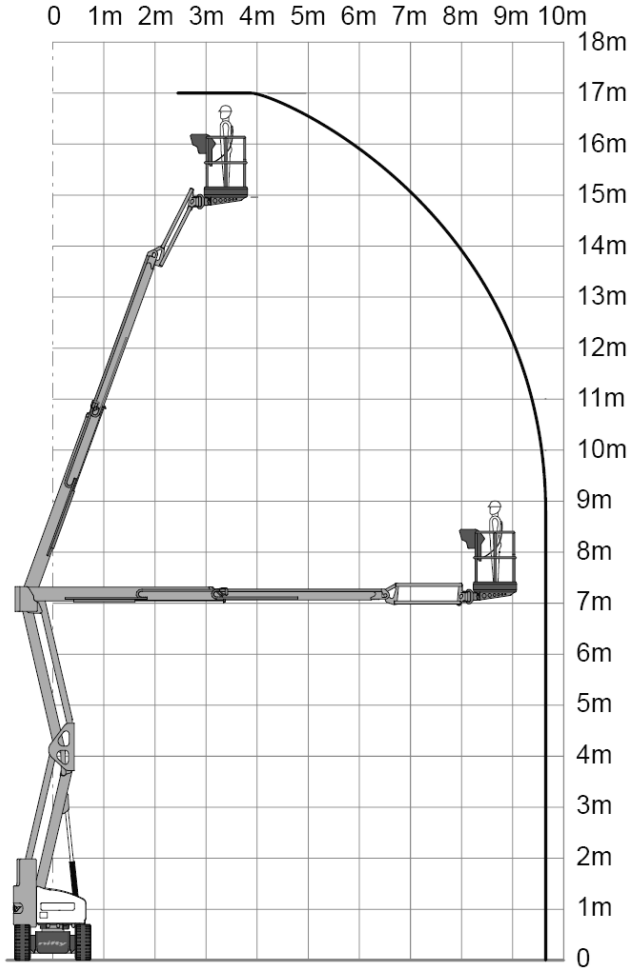

Abmessungen

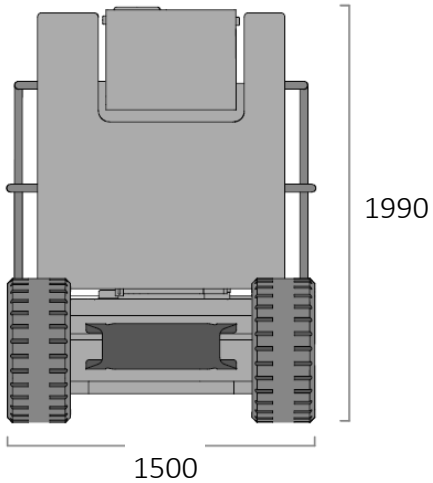

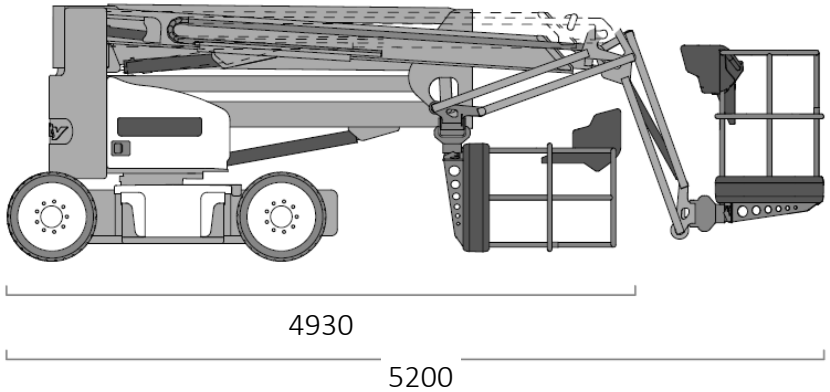

In mm

Gelenkteleskop-AB
GT 170 A E/H
(4/4) Einsatzfotos
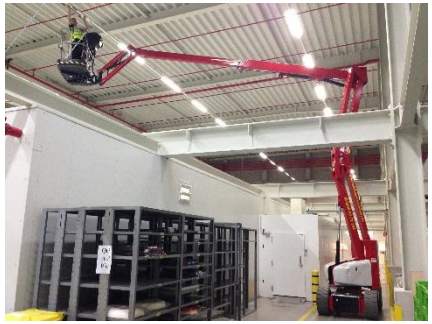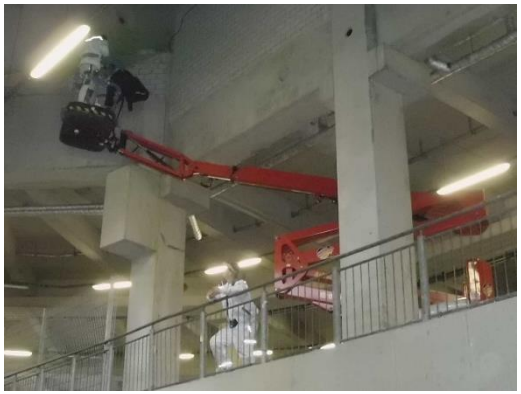
Die GT 170 A E/H verbindet die enorme Arbeitshöhe von bis zu 17m und seitliche Reichweite bis zu 9,7m mit einer sehr kompakten Bauweise – sie ist kurz und schmal und dadurch ideal für enge Innenräume und befestigte Außenflächen. Kommen Sie mit weiteren Fragen auf uns zu! Wir beraten Sie gerne!